Energieausweis für Wohngebäude

OIB ÖSTERREICHISCHES INSTITUT FÜR BAUTECHNIK

OIB-Richtlinie 6
Ausgabe März 2015

BEZEICHNUNG	GZ 19115 Käthe-Dorsch-Gasse 15 (AF)		
Gebäude(-teil)	STG 1	Baujahr	2019
Nutzungsprofil	Mehrfamilienhäuser	Letzte Veränderung	
Straße	Käthe-Dorsch-Gasse 15	Katastralgemeinde	Oberbaumgarten
PLZ/Ort	1140 Wien-Penzing	KG-Nr.	01208
Grundstücksnr.	263	Seehöhe	211 m

SPEZIFISCHER STANDORT-REFERENZ-HEIZWÄRMEBEDARF, STANDORT-PRIMÄRENERGIEBEDARF, STANDORT-KOHLENDIOXIDEMISSIONEN UND GESAMTENERGIEEFFIZIENZ-FAKTOR

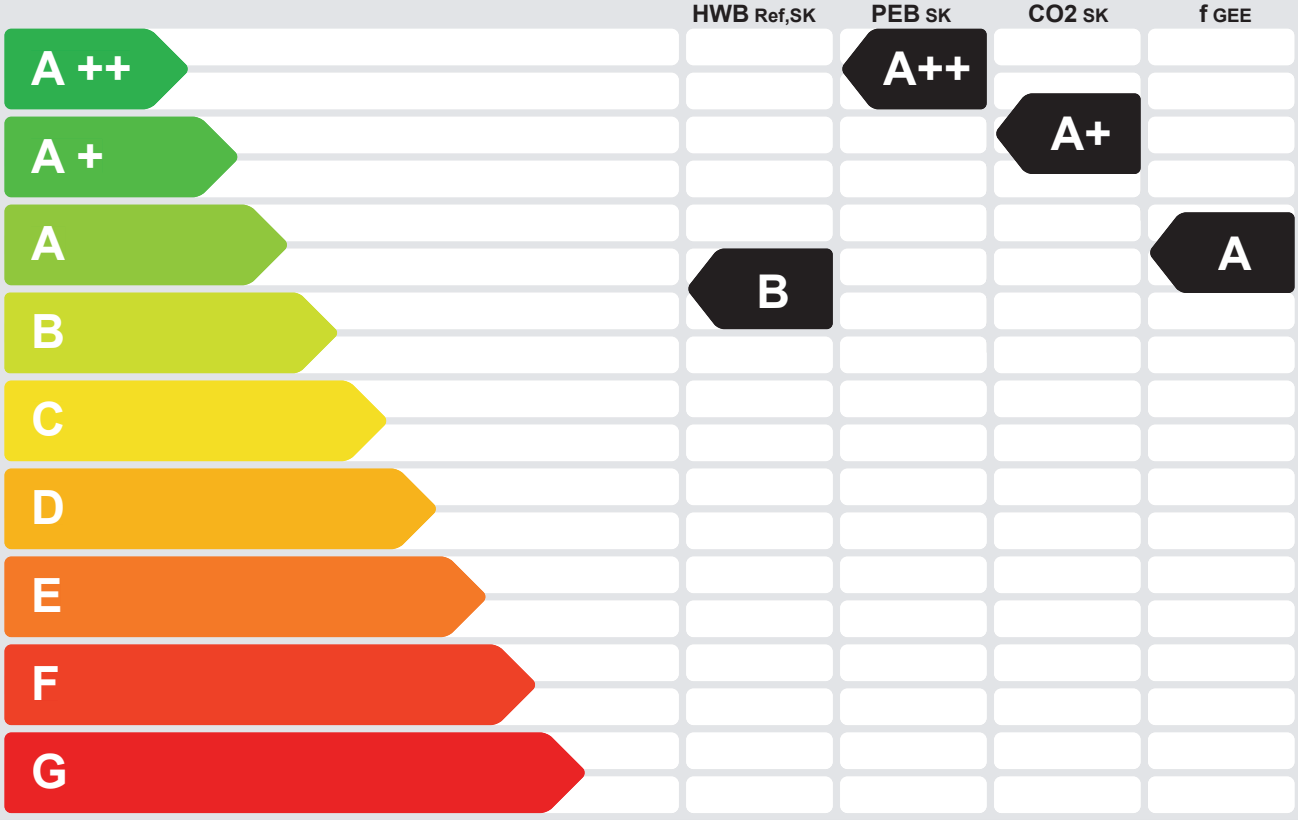

HWB$_{Ref}$: Der **Referenz-Heizwärmebedarf** ist jene Wärmemenge, die in den Räumen bereitgestellt werden muss, um diese auf einer normativ geforderten Raumtemperatur, ohne Berücksichtigung allfälliger Erträge aus Wärmerückgewinnung, zu halten.

WWWB: Der **Warmwasserwärmebedarf** ist in Abhängigkeit der Gebäudekategorie als flächenbezogener Defaultwert festgelegt.

HEB: Beim **Heizenergiebedarf** werden zusätzlich zum Heiz- und Warmwasserwärmebedarf die Verluste des gebäudetechnischen Systems berücksichtigt, dazu zählen insbesondere die Verluste der Wärmebereitstellung, der Wärmeverteilung, der Wärmespeicherung und der Wärmeabgabe sowie allfälliger Hilfsenergie.

HHSB: Der **Haushaltsstrombedarf** ist als flächenbezogener Defaultwert festgelegt. Er entspricht in etwa dem durchschnittlichen flächenbezogenen Stromverbrauch eines österreichischen Haushalts.

EEB: Der **Endenergiebedarf** umfasst zusätzlich zum Heizenergiebedarf den Haushaltsstrombedarf, abzüglich allfälliger Endenergieerträge und zuzüglich eines dafür notwendigen Hilfsenergiebedarfs. Der Endenergiebedarf entspricht jener Energiemenge, die eingekauft werden muss (Lieferenergiebedarf).

f$_{GEE}$: Der **Gesamtenergieeffizienz-Faktor** ist der Quotient aus dem Endenergiebedarf und einem Referenz-Endenergiebedarf (Anforderung 2007).

PEB: Der **Primärenergiebedarf** ist der Endenergiebedarf einschließlich der Verluste in allen Vorketten. Der Primärenergiebedarf weist einen erneuerbaren (PEB$_{em.}$) und einen nicht erneuerbaren (PEB$_{n.em.}$) Anteil auf.

CO$_2$: Gesamte den Endenergiebedarf zuzurechnende **Kohlendioxidemissionen**, einschließlich jener für Vorketten.

Alle Werte gelten unter der Annahme eines normierten BenutzerInnenverhaltens. Sie geben den Jahresbedarf pro Quadratmeter beheizter Brutto-Grundfläche an.

Dieser Energieausweis entspricht den Vorgaben der Richtlinie 6 „Energieeinsparung und Wärmeschutz" des Österreichischen Instituts für Bautechnik in Umsetzung der Richtlinie 2010/31/EU über die Gesamtenergieeffizienz von Gebäuden und des Energieausweis-Vorlage-Gesetzes (EAVG). Der Ermittlungszeitraum für die Konversionsfaktoren für Primärenergie und Kohlendioxidemissionen ist 2004 - 2008 (Strom: 2009 - 2013), und es wurden übliche Allokationsregeln unterstellt.

Energieausweis für Wohngebäude

OIB ÖSTERREICHISCHES INSTITUT FÜR BAUTECHNIK

OIB-Richtlinie 6
Ausgabe März 2015

GEBÄUDEKENNDATEN

Brutto-Grundfläche	6 446,00 m²	charakteristische Länge	3,59 m	mittlerer U-Wert	0,376 W/m²K
Bezugsfläche	5 156,80 m²	Klimaregion	N	LEK $_T$-Wert	20,17
Brutto-Volumen	19 130,00 m³	Heiztage	218 d	Art der Lüftung	Fensterlüftung
Gebäude-Hüllfläche	5 336,00 m²	Heizgradtage	3502 Kd	Bauweise	mittelschwere
Kompaktheit (A/V)	0,28 1/m	Norm-Außentemperatur	-12,3 °C	Soll-Innentemperatur	20 °C

ANFORDERUNGEN (Referenzklima) STG 1

Referenz-Heizwärmebedarf	**erfüllt**	29,39 kWh/m²a	≥ HWB $_{Ref,RK}$	24,58	kWh/m²a
Heizwärmebedarf			HWB $_{RK}$	24,58	kWh/m²a
End-/Lieferenergiebedarf	ohne Anforderungen		E/LEB $_{RK}$	31,40	kWh/m²a
Gesamtenergieeffizienz-Faktor	**erfüllt** (alternativ zu EEB $_{max,RK}$)	0,850	≥ f $_{GEE}$	0,799	
Erneuerbarer Anteil	**erfüllt**				

WÄRME- UND ENERGIEBEDARF (Standortklima)

Referenz-Heizwärmebedarf	170 450	kWh/a	HWB $_{Ref,SK}$	26,44	kWh/m²a
Heizwärmebedarf	134 749	kWh/a	HWB $_{SK}$	20,90	kWh/m²a
Warmwasserwärmebedarf	82 348	kWh/a	WWWB	12,78	kWh/m²a
Heizenergiebedarf	113 059	kWh/a	HEB $_{SK}$	17,54	kWh/m²a
Energieaufwandszahl Heizen			e $_{AWZ,H}$	0,52	
Haushaltsstrombedarf	105 875	kWh/a	HHSB	16,42	kWh/m²a
Endenergiebedarf	204 977	kWh/a	EEB $_{SK}$	31,80	kWh/m²a
Primärenergiebedarf	380 909	kWh/a	PEB $_{SK}$	59,09	kWh/m²a
Primärenergiebedarf nicht erneuerbar	263 246	kWh/a	PEB $_{n.ern.,SK}$	40,84	kWh/m²a
Primärenergiebedarf erneuerbar	117 663	kWh/a	PEB $_{ern.,SK}$	18,25	kWh/m²a
Kohlendioxidemissionen (optional)	55 042	kg/a	CO2 $_{SK}$	8,54	kg/m²a
Gesamtenergieeffizienz-Faktor			f $_{GEE}$	0,794	
Photovoltaik-Export	0	kWh/a	PV $_{Export,SK}$	0,00	kWh/m²a

ERSTELLT

GWR-Zahl		ErstellerIn	KERN+INGENIEURE ZT GmbH
Ausstellungsdatum	03.05.2022	Unterschrift	KERN + INGENIEURE Ziviltechniker GmbH | Bauingenieurwesen A - 1130 Wien | Münichreiterstraße 55/7 T +43 1 990 01 49 | E office@kernplus.at
Gültigkeitsdatum	02.05.2032		

Die Energiekennzahlen dieses Energieausweises dienen ausschließlich der Information. Aufgrund der idealisierten Eingangsparameter können bei tatsächlicher Nutzung erhebliche Abweichungen auftreten. Insbesondere Nutzungseinheiten unterschiedlicher Lage können aus Gründen der Geometrie und der Lage hinsichtlich ihrer Energiekennzahlen von der hier angegebenen abweichen. Stand: Einreichung 21.03.2019, Fernwärme

Energieausweis für Wohngebäude

OIB ÖSTERREICHISCHES INSTITUT FÜR BAUTECHNIK

OIB-Richtlinie 6
Ausgabe März 2015

BEZEICHNUNG	GZ 19115 Käthe-Dorsch-Gasse 15 (AF)		
Gebäude(-teil)	STG 2	Baujahr	2019
Nutzungsprofil	Mehrfamilienhäuser	Letzte Veränderung	
Straße	Käthe-Dorsch-Gasse 15	Katastralgemeinde	Oberbaumgarten
PLZ/Ort	1140 Wien-Penzing	KG-Nr.	01208
Grundstücksnr.	263	Seehöhe	211 m

SPEZIFISCHER STANDORT-REFERENZ-HEIZWÄRMEBEDARF, STANDORT-PRIMÄRENERGIEBEDARF, STANDORT-KOHLENDIOXIDEMISSIONEN UND GESAMTENERGIEEFFIZIENZ-FAKTOR

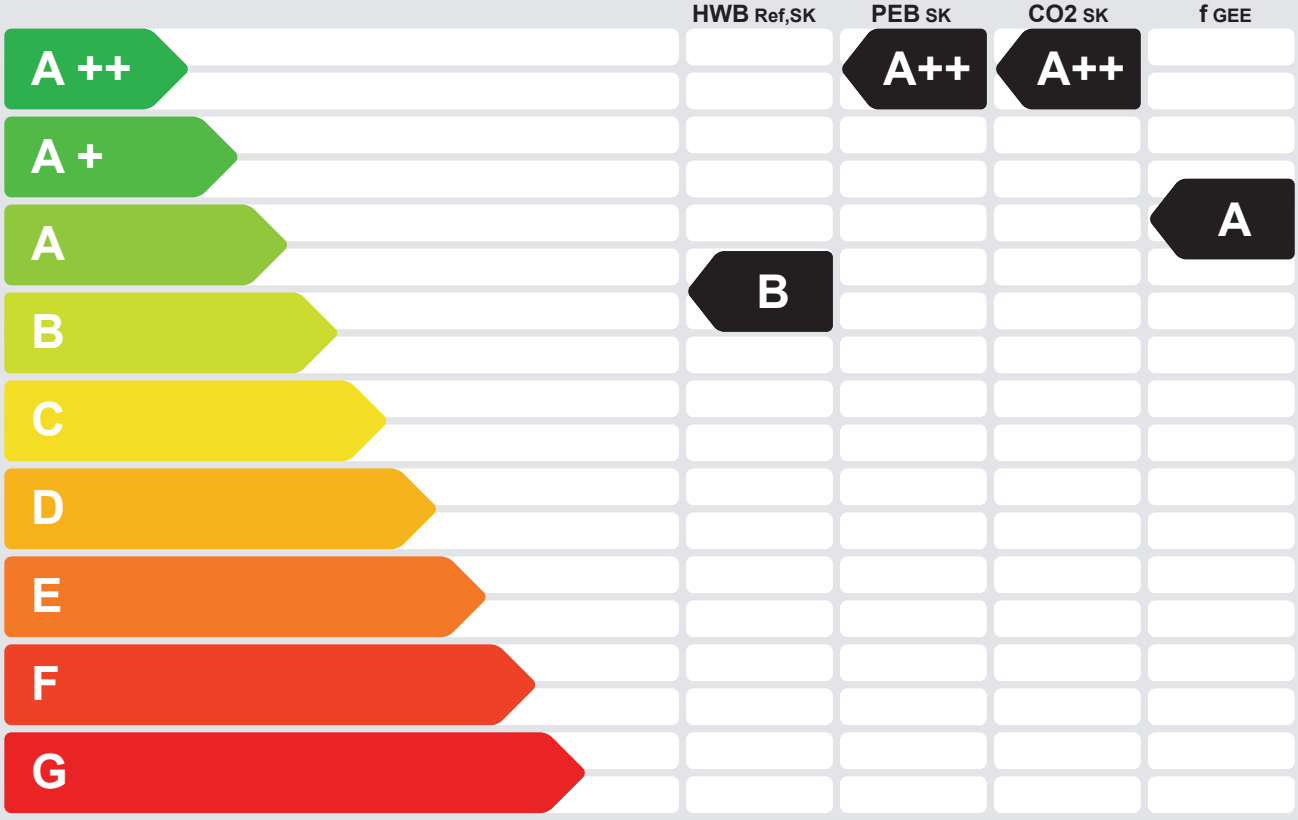

HWB$_{Ref}$: Der **Referenz-Heizwärmebedarf** ist jene Wärmemenge, die in den Räumen bereitgestellt werden muss, um diese auf einer normativ geforderten Raumtemperatur, ohne Berücksichtigung allfälliger Erträge aus Wärmerückgewinnung, zu halten.

WWWB: Der **Warmwasserwärmebedarf** ist in Abhängigkeit der Gebäudekategorie als flächenbezogener Defaultwert festgelegt.

HEB: Beim **Heizenergiebedarf** werden zusätzlich zum Heiz- und Warmwasserwärmebedarf die Verluste des gebäudetechnischen Systems berücksichtigt, dazu zählen insbesondere die Verluste der Wärmebereitstellung, der Wärmeverteilung, der Wärmespeicherung und der Wärmeabgabe sowie allfälliger Hilfsenergie.

HHSB: Der **Haushaltsstrombedarf** ist als flächenbezogener Defaultwert festgelegt. Er entspricht in etwa dem durchschnittlichen flächenbezogenen Stromverbrauch eines österreichischen Haushalts.

EEB: Der **Endenergiebedarf** umfasst zusätzlich zum Heizenergiebedarf den Haushaltsstrombedarf, abzüglich allfälliger Endenergieerträge und zuzüglich eines dafür notwendigen Hilfsenergiebedarfs. Der Endenergiebedarf entspricht jener Energiemenge, die eingekauft werden muss (Lieferenergiebedarf).

f$_{GEE}$: Der **Gesamtenergieeffizienz-Faktor** ist der Quotient aus dem Endenergiebedarf und einem Referenz-Endenergiebedarf (Anforderung 2007).

PEB: Der **Primärenergiebedarf** ist der Endenergiebedarf einschließlich der Verluste in allen Vorketten. Der Primärenergiebedarf weist einen erneuerbaren (PEB$_{em.}$) und einen nicht erneuerbaren (PEB$_{n.em.}$) Anteil auf.

CO$_2$: Gesamte den Endenergiebedarf zuzurechnende **Kohlendioxidemissionen**, einschließlich jener für Vorketten.

Alle Werte gelten unter der Annahme eines normierten BenutzerInnenverhaltens. Sie geben den Jahresbedarf pro Quadratmeter beheizter Brutto-Grundfläche an.

Dieser Energieausweis entspricht den Vorgaben der Richtlinie 6 „Energieeinsparung und Wärmeschutz" des Österreichischen Instituts für Bautechnik in Umsetzung der Richtlinie 2010/31/EU über die Gesamtenergieeffizienz von Gebäuden und des Energieausweis-Vorlage-Gesetzes (EAVG). Der Ermittlungszeitraum für die Konversionsfaktoren für Primärenergie und Kohlendioxidemissionen ist 2004 - 2008 (Strom: 2009 - 2013), und es wurden übliche Allokationsregeln unterstellt.

Energieausweis für Wohngebäude

OIB ÖSTERREICHISCHES INSTITUT FÜR BAUTECHNIK

OIB-Richtlinie 6
Ausgabe März 2015

GEBÄUDEKENNDATEN

Brutto-Grundfläche	7 504,00 m²	charakteristische Länge	3,72 m	mittlerer U-Wert	0,393 W/m²K
Bezugsfläche	6 003,20 m²	Klimaregion	N	LEK $_T$-Wert	20,59
Brutto-Volumen	22 250,00 m³	Heiztage	218 d	Art der Lüftung	Fensterlüftung
Gebäude-Hüllfläche	5 989,00 m²	Heizgradtage	3502 Kd	Bauweise	mittelschwere
Kompaktheit (A/V)	0,27 1/m	Norm-Außentemperatur	-12,3 °C	Soll-Innentemperatur	20 °C

ANFORDERUNGEN (Referenzklima) STG 2

Referenz-Heizwärmebedarf	**erfüllt**	28,92 kWh/m²a	≥ HWB $_{Ref,RK}$	24,61	kWh/m²a
Heizwärmebedarf			HWB $_{RK}$	24,61	kWh/m²a
End-/Lieferenergiebedarf	ohne Anforderungen		E/LEB $_{RK}$	26,03	kWh/m²a
Gesamtenergieeffizienz-Faktor	**erfüllt** (alternativ zu EEB $_{max,RK}$)	0,850	≥ f $_{GEE}$	0,739	
Erneuerbarer Anteil	**erfüllt**				

WÄRME- UND ENERGIEBEDARF (Standortklima)

Referenz-Heizwärmebedarf	198 807	kWh/a	HWB $_{Ref,SK}$	26,49	kWh/m²a
Heizwärmebedarf	157 064	kWh/a	HWB $_{SK}$	20,93	kWh/m²a
Warmwasserwärmebedarf	95 864	kWh/a	WWWB	12,78	kWh/m²a
Heizenergiebedarf	131 672	kWh/a	HEB $_{SK}$	17,55	kWh/m²a
Energieaufwandszahl Heizen			e $_{AWZ,H}$	0,52	
Haushaltsstrombedarf	123 253	kWh/a	HHSB	16,43	kWh/m²a
Endenergiebedarf	199 319	kWh/a	EEB $_{SK}$	26,56	kWh/m²a
Primärenergiebedarf	375 091	kWh/a	PEB $_{SK}$	49,99	kWh/m²a
Primärenergiebedarf nicht erneuerbar	259 225	kWh/a	PEB $_{n.ern.,SK}$	34,54	kWh/m²a
Primärenergiebedarf erneuerbar	115 866	kWh/a	PEB $_{ern.,SK}$	15,44	kWh/m²a
Kohlendioxidemissionen (optional)	54 202	kg/a	CO2 $_{SK}$	7,22	kg/m²a
Gesamtenergieeffizienz-Faktor			f $_{GEE}$	0,737	
Photovoltaik-Export	10 059	kWh/a	PV $_{Export,SK}$	1,34	kWh/m²a

ERSTELLT

GWR-Zahl		ErstellerIn	KERN+INGENIEURE ZT GmbH
Ausstellungsdatum	03.05.2022	Unterschrift	KERN + INGENIEURE Zivilt echniker GmbH | Bauingenieurwesen A - 1130 Wien | Münichreiterstraße 55/7 T +43 1 990 01 49 | E office@kernplus.at
Gültigkeitsdatum	02.05.2032		

Die Energiekennzahlen dieses Energieausweises dienen ausschließlich der Information. Aufgrund der idealisierten Eingangsparameter können bei tatsächlicher Nutzung erhebliche Abweichungen auftreten. Insbesondere Nutzungseinheiten unterschiedlicher Lage können aus Gründen der Geometrie und der Lage hinsichtlich ihrer Energiekennzahlen von der hier angegebenen abweichen. Stand: Einreichung 21.03.2019, Fernwärme

GZ 19115 Käthe-Dorsch-Gasse 15 (AF)

Käthe-Dorsch-Gasse 15
1140 Wien-Penzing

Katastralgemeinde: 01208 Oberbaumgarten
Einlagezahl:
Grundstücksnummer: 263
GWR Nummer:

Planunterlagen

Datum: 00.00.00
Nummer:

VerfasserIn der Unterlagen

KERN+INGENIEURE ZT GmbH
Münichreiterstraße 55/7
1130 Wien-Hietzing
ErstellerIn Nummer: (keine)

T
F
M
E

PlanerIn

BAUMSCHLAGER SMAC

T
F
M
E

AuftraggeberIn

ARWAG Bauträger GmbH
Würtzlerstraße 15
1030 Wien-Landstraße

T
F
M
E

Angewandte Berechnungsverfahren

Bauteile		EN ISO 6946:2003-10
Fenster		EN ISO 10077-1:2006-12
Unkonditionierte Gebäudeteile	STG 1/1L :	vereinfacht, ON B 8110-6:2014-11-15
	STG 1/2P :	vereinfacht, ON B 8110-6:2014-11-15
	STG 2 :	vereinfacht, ON B 8110-6:2014-11-15
Erdberührte Gebäudeteile	STG 1/1L :	vereinfacht, ON B 8110-6:2014-11-15
	STG 1/2P :	vereinfacht, ON B 8110-6:2014-11-15
	STG 2 :	vereinfacht, ON B 8110-6:2014-11-15
Wärmebrücken	STG 1/1L :	pauschal, ON B 8110-6:2014-11-15, Formel (12)
	STG 1/2P :	pauschal, ON B 8110-6:2014-11-15, Formel (12)
	STG 2 :	pauschal, ON B 8110-6:2014-11-15, Formel (12)
Verschattungsfaktoren	STG 1/1L :	vereinfacht, ON B 8110-6:2014-11-15
	STG 1/2P :	vereinfacht, ON B 8110-6:2014-11-15
	STG 2 :	vereinfacht, ON B 8110-6:2014-11-15
Heiztechnik		ON H 5056:2014-11-01
Raumlufttechnik		ON H 5057:2011-03-01
Beleuchtung		ON H 5059:2010-01-01
Kühltechnik		ON H 5058:2011-03-01

Diese Lokalisierung entspricht der OIB Richtlinie 6:2015, es werden die Berechnungsnormen Stand 2015 verwendet, die Anforderungen entsprechen den Höchstwerten für das Jahr 2017

Grundfläche und Volumen

GZ 19115 Käthe-Dorsch-Gasse 15 (AF)

Brutto-Grundfläche und Brutto-Volumen

		BGF [m²]	V [m³]
STG 1/1L	beheizt	3 947,00	11 719,00
STG 1/2P	beheizt	2 499,00	7 411,00
STG 2	beheizt	7 504,00	22 250,00
Gesamt		**13 950,00**	**41 380,00**

STG 1/1L

beheizt

	Formel	Höhe [m]	BGF [m²]	V [m³]
Erdgeschoß				
	1 x 665		665,00	
	1 x 2269			2 269,00
1. Obergeschoß				
	1 x 665		665,00	
	1 x 1902			1 902,00
2. Obergeschoß				
	1 x 665		665,00	
	1 x 1902			1 902,00
3. Obergeschoß				
	1 x 665		665,00	
	1 x 1902			1 902,00
4. Obergeschoß				
	1 x 665		665,00	
	1 x 1903			1 903,00
5. Obergeschoß				
	1 x 622		622,00	
	1 x 1841			1 841,00
Summe STG 1/1L			**3 947,00**	**11 719,00**

STG 1/2P

beheizt

	Formel	Höhe [m]	BGF [m²]	V [m³]
Erdgeschoß				
	1 x 422		422,00	
	1 x 1429			1 429,00
1. Obergeschoß				
	1 x 422		422,00	
	1 x 1207			1 207,00
2. Obergeschoß				
	1 x 422		422,00	
	1 x 1207			1 207,00
3. Obergeschoß				
	1 x 422		422,00	
	1 x 1207			1 207,00
4. Obergeschoß				
	1 x 422		422,00	
	1 x 1208			1 208,00
5. Obergeschoß				
	1 x 389		389,00	

Grundfläche und Volumen

GZ 19115 Käthe-Dorsch-Gasse 15 (AF)

	Formel	Höhe [m]	BGF [m²]	V [m³]
	1 x 1153			1 153,00
Summe STG 1/2P			**2 499,00**	**7 411,00**

STG 2

beheizt

	Formel	Höhe [m]	BGF [m²]	V [m³]
Erdgeschoß				
	1 x 966		966,00	
	1 x 3290			3 290,00
1. Obergeschoß				
	1 x 984		984,00	
	1 x 2849			2 849,00
2. Obergeschoß				
	1 x 984		984,00	
	1 x 2837			2 837,00
3. Obergeschoß				
	1 x 984		984,00	
	1 x 2837			2 837,00
4. Obergeschoß				
	1 x 984		984,00	
	1 x 2837			2 837,00
5. Obergeschoß				
	1 x 971		971,00	
	1 x 2805			2 805,00
6. Obergeschoß				
	1 x 877		877,00	
	1 x 2535			2 535,00
7. Obergeschoß				
	1 x 754		754,00	
	1 x 2260			2 260,00
Summe STG 2			**7 504,00**	**22 250,00**

Bauteilflächen

GZ 19115 Käthe-Dorsch-Gasse 15 (AF) - Alle Gebäudeteile/Zonen

		m²
Flächen der thermischen Gebäudehülle		**11 325,00**
Opake Flächen	82,47 %	9 339,87
Fensterflächen	17,53 %	1 985,13
Wärmefluss nach oben		2 063,00
Wärmefluss nach unten		2 085,00

Flächen der thermischen Gebäudehülle

STG 1/1L Mehrfamilienhäuser

				m²
.F101	**Wohnen 95/227**	NNO	**4 x 2,39**	**9,56**
.F101	**Wohnen 95/227**	OSO	**16 x 2,39**	**38,24**
.F101	**Wohnen 95/227**	SSW	**4 x 2,39**	**9,56**
.F101	**Wohnen 95/227**	WNW	**32 x 2,39**	**76,48**
.F102	**Wohnen 210/227**	OSO	**16 x 5,27**	**84,32**
.F102	**Wohnen 210/227**	WNW	**16 x 5,27**	**84,32**
.F104	**Wohnen 95/234**	NNO	**1 x 2,37**	**2,37**
.F104	**Wohnen 95/234**	OSO	**4 x 2,37**	**9,48**
.F104	**Wohnen 95/234**	SSW	**1 x 2,37**	**2,37**
.F104	**Wohnen 95/234**	WNW	**8 x 2,37**	**18,96**
.F105	**Wohnen 210/234**	OSO	**4 x 5,23**	**20,92**

Bauteilflächen

GZ 19115 Käthe-Dorsch-Gasse 15 (AF) - Alle Gebäudeteile/Zonen

					m²
.F105	**Wohnen 210/234**	WNW		**4 x 5,23**	**20,92**
.F107	**Wohnen 95/207**	NNO		**1 x 2,21**	**2,21**
.F107	**Wohnen 95/207**	OSO		**4 x 2,21**	**8,84**
.F107	**Wohnen 95/207**	SSW		**1 x 2,21**	**2,21**
.F107	**Wohnen 95/207**	WNW		**8 x 2,21**	**17,68**
.F108	**Wohnen 210/207**	OSO		**4 x 4,90**	**19,60**
.F108	**Wohnen 210/207**	WNW		**4 x 4,90**	**19,60**
.F111	**Wohnen 95/154**	SSW		**24 x 1,66**	**39,84**
.F113	**Wohnen 180/234**	OSO		**1 x 4,42**	**4,42**
.F204	**Laubengang/TRH 95/154**	SSW		**6 x 1,45**	**8,70**
.F301	**TRH/Portal Eingang STG1**	OSO		**1 x 3,60**	**3,60**
.F302	**TRH/Portal Korridor STG1**	OSO		**5 x 3,99**	**19,95**
AW02a	**WAE12K15, AW, STB+WDVS-EPS F Plus**				**m² 959,82**
	Fläche	N	x+y	1 x 1456-496,18	959,82
AW03a	**WAM12K15, AW, STB+WDVS-MW-PT**				**m² 194,03**
	Fläche	N	x+y	1 x 222-27,97	194,03
D02a	**DAT27K22, UD XPS, Terrasse Plattenbela**				**m² 43,00**
	Fläche	H	x+y	1 x 43	43,00

Bauteilflächen

GZ 19115 Käthe-Dorsch-Gasse 15 (AF) - Alle Gebäudeteile/Zonen

					m²
D02c	**DAE36K24, UD XPS, extensiv begrünt**				**622,00**
	Fläche	H	x+y	1 x 622	622,00
F08a	**DHW15K20I16, DE üb Garage, Laminat**				**106,00**
	Fläche	H	x+y	1 x 106	106,00
F09a	**DHW15K25I16, DE üb Unbeheizt, Laminat**				**559,00**
	Fläche	H	x+y	1 x 559	559,00

STG 1/2P Mehrfamilienhäuser

				m²
.F101	**Wohnen 95/227**	NNO	**20 x 2,39**	**47,80**
.F101	**Wohnen 95/227**	SSW	**24 x 2,39**	**57,36**
.F102	**Wohnen 210/227**	NNO	**12 x 5,27**	**63,24**
.F102	**Wohnen 210/227**	SSW	**10 x 5,27**	**52,70**
.F104	**Wohnen 95/234**	NNO	**5 x 2,37**	**11,85**
.F104	**Wohnen 95/234**	SSW	**5 x 2,37**	**11,85**
.F105	**Wohnen 210/234**	NNO	**2 x 5,23**	**10,46**
.F105	**Wohnen 210/234**	SSW	**2 x 5,23**	**10,46**
.F107	**Wohnen 95/207**	NNO	**4 x 2,21**	**8,84**
.F107	**Wohnen 95/207**	SSW	**5 x 2,21**	**11,05**
.F108	**Wohnen 210/207**	NNO	**3 x 4,90**	**14,70**

Bauteilflächen

GZ 19115 Käthe-Dorsch-Gasse 15 (AF) - Alle Gebäudeteile/Zonen

					m²
.F108	**Wohnen 210/207**	SSW		**2 x 4,90**	**9,80**
.F111	**Wohnen 95/154**	OSO		**30 x 1,66**	**49,80**
.F301	**TRH/Portal Eingang STG1**	WNW		**1 x 3,60**	**3,60**
.F302	**TRH/Portal Korridor STG1**	WNW		**5 x 3,99**	**19,95**
AW02a	**WAE12K15, AW, STB+WDVS-EPS F Plus**				**800,09**
	Fläche	N	x+y	1 x 1160-359,91	800,09
AW03a	**WAM12K15, AW, STB+WDVS-MW-PT**				**300,45**
	Fläche	N	x+y	1 x 324-23,55	300,45
D02a	**DAT27K22, UD XPS, Terrasse Plattenbela**				**33,00**
	Fläche	H	x+y	1 x 33	33,00
D02c	**DAE36K24, UD XPS, extensiv begrünt**				**389,00**
	Fläche	H	x+y	1 x 389	389,00
F08a	**DHW15K20I16, DE üb Garage, Laminat**				**285,00**
	Fläche	H	x+y	1 x 285	285,00
F09a	**DHW15K25I16, DE üb Unbeheizt, Laminat**				**137,00**
	Fläche	H	x+y	1 x 137	137,00

STG 2 Mehrfamilienhäuser

					m²
.F101	**Wohnen 95/227**	OSO		**26 x 2,39**	**62,14**
.F101	**Wohnen 95/227**	SSW		**42 x 2,39**	**100,38**
.F101	**Wohnen 95/227**	WNW		**38 x 2,39**	**90,82**

Bauteilflächen

GZ 19115 Käthe-Dorsch-Gasse 15 (AF) - Alle Gebäudeteile/Zonen

				m²
.F102	Wohnen 210/227	OSO	10 x 5,27	52,70
.F102	Wohnen 210/227	SSW	35 x 5,27	184,45
.F102	Wohnen 210/227	WNW	16 x 5,27	84,32
.F103	Wohnen 240/227	OSO	6 x 6,04	36,24
.F103	Wohnen 240/227	WNW	6 x 6,04	36,24
.F104	Wohnen 95/234	OSO	5 x 2,37	11,85
.F104	Wohnen 95/234	SSW	5 x 2,37	11,85
.F104	Wohnen 95/234	WNW	7 x 2,37	16,59
.F105	Wohnen 210/234	OSO	3 x 5,23	15,69
.F105	Wohnen 210/234	SSW	4 x 5,23	20,92
.F105	Wohnen 210/234	WNW	3 x 5,23	15,69
.F106	Wohnen 240/234	WNW	1 x 6,02	6,02
.F107	Wohnen 95/207	NNO	1 x 2,21	2,21
.F107	Wohnen 95/207	OSO	5 x 2,21	11,05
.F107	Wohnen 95/207	SSW	9 x 2,21	19,89
.F107	Wohnen 95/207	WNW	7 x 2,21	15,47

Bauteilflächen

GZ 19115 Käthe-Dorsch-Gasse 15 (AF) - Alle Gebäudeteile/Zonen

				m²
.F108	**Wohnen 210/207**	OSO	**3 x 4,90**	**14,70**
.F108	**Wohnen 210/207**	SSW	**3 x 4,90**	**14,70**
.F108	**Wohnen 210/207**	WNW	**1 x 4,90**	**4,90**
.F109	**Wohnen 240/207**	OSO	**1 x 5,59**	**5,59**
.F109	**Wohnen 240/207**	SSW	**1 x 5,59**	**5,59**
.F109	**Wohnen 240/207**	WNW	**4 x 5,59**	**22,36**
.F110	**Wohnen 95/184**	NNO	**14 x 1,78**	**24,92**
.F111	**Wohnen 95/154**	SSW	**5 x 1,66**	**8,30**
.F112	**Wohnen 95/134**	NNO	**1 x 1,30**	**1,30**
.F201	**Laubengang/TRH 95/233**	SSW	**1 x 2,21**	**2,21**
.F202	**Laubengang/TRH 95/164**	NNO	**6 x 1,59**	**9,54**
.F203	**Laubengang/TRH 210/164**	NNO	**12 x 3,51**	**42,12**
.F204	**Laubengang/TRH 95/154**	SSW	**2 x 1,45**	**2,90**
.F205	**Laubengang/TRH 95/134**	NNO	**1 x 1,30**	**1,30**
.F206	**Laubengang/TRH 210/147**	NNO	**1 x 3,09**	**3,09**
.F303	**TRH/Portal Eingang STG2**	SSW	**1 x 4,68**	**4,68**

Bauteilflächen

GZ 19115 Käthe-Dorsch-Gasse 15 (AF) - Alle Gebäudeteile/Zonen

					m²
.F304	**TRH/Portal 90/230**	NNO		**2 x 2,65**	**5,30**
.F4	**Oberlicht/Lichtkuppel**	H		**1 x 1,00**	**1,00**
.T101	**Whg.-Tür gg Unbeheizt**	N		**34 x 2,10**	**71,40**
.T102	**Tür gg Unbeheizt**	N		**7 x 3,80**	**26,60**
.T2	**Laubengangtür**	NNO		**5 x 2,10**	**10,50**
AW02a	**WAE12K15, AW, STB+WDVS-EPS F Plus**				**1 982,37**
	Fläche	N	x+y	1 x 2942-959,63	1 982,37
AW03a	**WAM12K15, AW, STB+WDVS-MW-PT**				**349,11**
	Fläche	N	x+y	1 x 368-18,89	349,11
D02a	**DAT27K22, UD XPS, Terrasse Plattenbela**				**120,00**
	Fläche	H	x+y	1 x 120	120,00
D02c	**DAE36K24, UD XPS, extensiv begrünt**				**855,00**
	Fläche	H	x+y	1 x 856-1,00	855,00
F08a	**DHW15K20I16, DE üb Garage, Laminat**				**592,00**
	Fläche	H	x+y	1 x 592	592,00
F09a	**DHW15K25I16, DE üb Unbeheizt, Laminat**				**406,00**
	Fläche	H	x+y	1 x 406	406,00
IW03b	**WIK15V09.1, TW gg Unbeh., GK-VS+STB**				**607,00**
	Fläche	N	x+y	1 x 705-98,00	607,00

Anlagentechnik des Gesamtgebäudes

GZ 19115 Käthe-Dorsch-Gasse 15 (AF)

STG 1/1L

Nutzprofil: Mehrfamilienhäuser

Kohlendioxidemissionen in der Zone



Primärenergie, C02 in der Zone			Anteil	PEB kWh/a	CO2 kg/a
	RH	Raumheizung Tiefensonde Photovoltaik	3,7	0	0
	RH	Raumheizung Tiefensonde Strom (Österreich Mix 2015)	96,2	12 605	1 821
	RH	Wärmepumpe Luft/Wasser Photovoltaik	3,7	0	0
	RH	Wärmepumpe Luft/Wasser Strom (Österreich Mix 2015)	96,2	20 205	2 919
	TW	Warmwasser Anlage 1 Photovoltaik	7,4	0	0
	TW	Warmwasser Anlage 1 Strom (Österreich Mix 2015)	92,5	74 082	10 705
	SB	Haushaltsstrombedarf Photovoltaik	11,1	0	0
	SB	Haushaltsstrombedarf Strom (Österreich Mix 2015)	88,8	110 042	15 901

Hilfsenergie in der Zone			Anteil	PEB kWh/a	CO2 kg/a
	RH	Raumheizung Tiefensonde Photovoltaik	11,1	0	0
	RH	Raumheizung Tiefensonde Strom (Österreich Mix 2015)	88,8	4 616	667
	RH	Wärmepumpe Luft/Wasser Photovoltaik	11,1	0	0
	RH	Wärmepumpe Luft/Wasser Strom (Österreich Mix 2015)	88,8	1 885	272
	TW	Warmwasser Anlage 1 Photovoltaik	11,1	0	0
	TW	Warmwasser Anlage 1 Strom (Österreich Mix 2015)	88,8	6 867	992

Energiebedarf in der Zone			versorgt BGF m²	Lstg. kW	EB kWh/a
	RH	Raumheizung Tiefensonde	1 973,50	225	6 853
	RH	Wärmepumpe Luft/Wasser	1 973,50	134	10 986
	TW	Warmwasser Anlage 1	3 947,00		41 895
	SB	Haushaltsstrombedarf	3 947,00		64 829

Anlagentechnik des Gesamtgebäudes

GZ 19115 Käthe-Dorsch-Gasse 15 (AF)

STG 1/2P

Nutzprofil: Mehrfamilienhäuser

Kohlendioxidemissionen in der Zone



Primärenergie, C02 in der Zone			Anteil	PEB kWh/a	CO2 kg/a
	RH	Raumheizung Tiefensonde Photovoltaik	3,7	0	0
	RH	Raumheizung Tiefensonde Strom (Österreich Mix 2015)	96,2	9 515	1 375
	RH	Wärmepumpe Luft/Wasser Photovoltaik	3,7	0	0
	RH	Wärmepumpe Luft/Wasser Strom (Österreich Mix 2015)	96,2	15 253	2 204
	TW	Warmwasser Anlage 1 Photovoltaik	7,4	0	0
	TW	Warmwasser Anlage 1 Strom (Österreich Mix 2015)	92,5	46 904	6 777
	SB	Haushaltsstrombedarf Photovoltaik	11,1	0	0
	SB	Haushaltsstrombedarf Strom (Österreich Mix 2015)	88,8	69 672	10 067

Hilfsenergie in der Zone			Anteil	PEB kWh/a	CO2 kg/a
	RH	Raumheizung Tiefensonde Photovoltaik	11,1	0	0
	RH	Raumheizung Tiefensonde Strom (Österreich Mix 2015)	88,8	3 485	503
	RH	Wärmepumpe Luft/Wasser Photovoltaik	11,1	0	0
	RH	Wärmepumpe Luft/Wasser Strom (Österreich Mix 2015)	88,8	1 423	205
	TW	Warmwasser Anlage 1 Photovoltaik	11,1	0	0
	TW	Warmwasser Anlage 1 Strom (Österreich Mix 2015)	88,8	4 347	628

Energiebedarf in der Zone			versorgt BGF m²	Lstg. kW	EB kWh/a
	RH	Raumheizung Tiefensonde	1 249,50	225	5 174
	RH	Wärmepumpe Luft/Wasser	1 249,50	134	8 293
	TW	Warmwasser Anlage 1	2 499,00		26 525
	SB	Haushaltsstrombedarf	2 499,00		41 046

Anlagentechnik des Gesamtgebäudes

GZ 19115 Käthe-Dorsch-Gasse 15 (AF)

STG 2

Nutzprofil: Mehrfamilienhäuser

Kohlendioxidemissionen in der Zone



Primärenergie, C02 in der Zone			Anteil	PEB kWh/a	CO2 kg/a
RH	Raumheizung Tiefensonde	Photovoltaik	9,5	0	0
RH	Raumheizung Tiefensonde	Strom (Österreich Mix 2015)	90,4	24 217	3 499
RH	Wärmepumpe Luft/Wasser	Photovoltaik	9,5	0	0
RH	Wärmepumpe Luft/Wasser	Strom (Österreich Mix 2015)	90,4	38 819	5 609
TW	Warmwasser Anlage 1	Photovoltaik	19,1	0	0
TW	Warmwasser Anlage 1	Strom (Österreich Mix 2015)	80,8	123 030	17 778
SB	Haushaltsstrombedarf	Photovoltaik	28,6	0	0
SB	Haushaltsstrombedarf	Strom (Österreich Mix 2015)	71,3	167 873	24 258

Hilfsenergie in der Zone			Anteil	PEB kWh/a	CO2 kg/a
RH	Raumheizung Tiefensonde	Photovoltaik	28,6	0	0
RH	Raumheizung Tiefensonde	Strom (Österreich Mix 2015)	71,3	7 577	1 095
RH	Wärmepumpe Luft/Wasser	Photovoltaik	28,6	0	0
RH	Wärmepumpe Luft/Wasser	Strom (Österreich Mix 2015)	71,3	3 095	447
TW	Warmwasser Anlage 1	Photovoltaik	28,6	0	0
TW	Warmwasser Anlage 1	Strom (Österreich Mix 2015)	71,3	10 475	1 513

Energiebedarf in der Zone		versorgt BGF m²	Lstg. kW	EB kWh/a
RH	Raumheizung Tiefensonde	3 752,00	225	14 019
RH	Wärmepumpe Luft/Wasser	3 752,00	134	22 472
TW	Warmwasser Anlage 1	7 504,00		79 651
SB	Haushaltsstrombedarf	7 504,00		123 253

Konversionsfaktoren

Konversionsfaktoren zur Ermittlung des PEB (f_{PE}), des nichterneuerbaren Anteils des PEB ($f_{PE,n.ern.}$), des erneuerbaren Anteils des PEB ($f_{PE,ern.}$) sowie des CO2 (f_{CO2}).

	f_{PE} -	$f_{PE,n.ern.}$ -	$f_{PE,ern.}$ -	f_{CO2} g/kWh
Photovoltaik	0,00	0,00	0,00	0
Strom (Österreich Mix 2015)	1,91	1,32	0,59	276

Raumheizung Tiefensonde

Bereitstellung: RH-Wärmebereitstellung zentral, Defaultwert für Leistung (224,99 kW), Wärmepumpe, monovalenter Betrieb, Sole/Wasser-Wärmepumpe mit Tiefensonde, eigene Angabe für COP N (COP N = 4,40), modulierend

Jahresarbeitszahl 3,12 -
Jahresarbeitszahl gesamt (inkl. Hilfsenergie) 2,81 -

Speicherung: Heizungsspeicher (Wärmepumpe) (1994 - ....), Anschlussteile gedämmt, mit E-Patrone, Aufstellungsort nicht konditioniert, Nenninhalt, eigene Angabe (Nenninhalt: 3 000 l)

Verteilleitungen: Längen pauschal, nicht konditioniert, 3/3 gedämmt, Armaturen ungedämmt

Steigleitungen: Längen pauschal proportional, Lage konditioniert, 3/3 gedämmt, Armaturen ungedämmt

Anbindeleitungen: Längen pauschal, 1/3 gedämmt, Armaturen ungedämmt

Abgabe: Raumthermostat-Zonenregelung mit Zeitsteuerung, Flächenheizung, individuelle Wärmeverbrauchsermittlung, Flächenheizung (35 °C / 28 °C), gleitende Betriebsweise

	Verteilleitungen	Steigleitungen	Anbindeleitungen
STG 1/1L	0,00 m	157,88 m	552,58 m
STG 1/2P	0,00 m	99,96 m	349,86 m
STG 2	0,00 m	300,16 m	1 050,56 m
unkonditioniert	275,34 m	0,00 m	

Wärmepumpe Luft/Wasser

Bereitstellung: RH-Wärmebereitstellung zentral, Defaultwert für Leistung (134,06 kW), Wärmepumpe, monovalenter Betrieb, Luft/Wasser-Wärmepumpe, ab 2005 (COP N = 3,74), modulierend

Jahresarbeitszahl 3,90 -
Jahresarbeitszahl gesamt (inkl. Hilfsenergie) 3,90 -

Speicherung: Heizungsspeicher (Wärmepumpe) (1994 - ....), Anschlussteile gedämmt, mit E-Patrone, Aufstellungsort nicht konditioniert, Nenninhalt, eigene Angabe (Nenninhalt: 3 000 l)

Verteilleitungen: Längen pauschal, nicht konditioniert, 3/3 gedämmt, Armaturen ungedämmt

Steigleitungen: Längen pauschal proportional, Lage konditioniert, 3/3 gedämmt, Armaturen ungedämmt

Anbindeleitungen: Längen pauschal, 1/3 gedämmt, Armaturen ungedämmt

Abgabe: Raumthermostat-Zonenregelung mit Zeitsteuerung, Flächenheizung, individuelle Wärmeverbrauchsermittlung, Flächenheizung (35 °C / 28 °C), gleitende Betriebsweise

	Verteilleitungen	Steigleitungen	Anbindeleitungen
STG 1/1L	0,00 m	157,88 m	552,58 m
STG 1/2P	0,00 m	99,96 m	349,86 m

STG 2	0,00 m	300,16 m	1 050,56 m
unkonditioniert	275,34 m	0,00 m	

Warmwasser Anlage 1

Bereitstellung: WW- und RH-Wärmebereitstellung kombiniert, Raumheizung Tiefensonde

Speicherung: indirekt beheizter Warmwasserspeicher, Wärmepumpe (1994 - ….), Anschlussteile gedämmt, mit E-Patrone, Aufstellungsort nicht konditioniert, Nenninhalt, eigene Angabe (Nenninhalt: 10 000 l)

Verteilleitungen: Längen pauschal, nicht konditioniert, 3/3 gedämmt, Armaturen gedämmt

Steigleitungen: Längen pauschal proportional, Lage konditioniert, 3/3 gedämmt, Armaturen ungedämmt

Zirkulationsleitung: mit Zirkulation, Längen und Lage wie Verteil- und Steigleitung

Stichleitung: Längen pauschal, Kunststoff (Stichl.)

Abgabe: Zweigriffarmaturen, individuelle Wärmeverbrauchsermittlung

	Verteilleitungen	Steigleitungen	Stichleitungen
STG 1/1L	0,00 m	157,88 m	631,52 m
STG 1/2P	0,00 m	99,96 m	399,84 m
STG 2	0,00 m	300,16 m	1 200,64 m
unkonditioniert	152,08 m	0,00 m	

	Zirkulationsverteilleitungen	Zirkulationssteigleitungen
STG 1/1L	0,00 m	157,88 m
STG 1/2P	0,00 m	99,96 m
STG 2	0,00 m	300,16 m
unkonditioniert	151,08 m	0,00 m

PV STG 1/1

Kollektor: Erträge werden beim EAW berücksichtigt: STG 1, Aperturfläche: 195,00 m²,
Spitzenleistung: 23,40 kW,
mittlerer Wirkungsgrad: η PVM = 0,12 - monokristallines Silicium,
mittlerer Systemleistungsfaktor: f PVA = 0,80 - stark belüftete, saugbelüftete oder freistehende PV-Module,
Geländewinkel 10°, Orientierung des Kollektors Süd, Neigungswinkel 15°

PV STG 1/2

Kollektor: Erträge werden beim EAW berücksichtigt: STG 1, Aperturfläche: 124,17 m²,
Spitzenleistung: 14,90 kW,
mittlerer Wirkungsgrad: η PVM = 0,12 - monokristallines Silicium,
mittlerer Systemleistungsfaktor: f PVA = 0,80 - stark belüftete, saugbelüftete oder freistehende PV-Module,
Geländewinkel 10°, Orientierung des Kollektors Süd, Neigungswinkel 15°

PV STG 2

Kollektor: Erträge werden beim EAW berücksichtigt: STG 2, Aperturfläche: 389,17 m²,
Spitzenleistung: 46,70 kW,
mittlerer Wirkungsgrad: η PVM = 0,12 - monokristallines Silicium,
mittlerer Systemleistungsfaktor: f PVA = 0,80 - stark belüftete, saugbelüftete oder freistehende PV-Module,
Geländewinkel 10°, Orientierung des Kollektors Süd, Neigungswinkel 15°

Leitwerte

GZ 19115 Käthe-Dorsch-Gasse 15 (AF) - STG 1/1L

STG 1/1L

... gegen Außen	Le	885,65	
... über Unbeheizt	Lu	142,07	
... über das Erdreich	Lg	0,00	
... Leitwertzuschlag für linienförmige und punktförmige Wärmebrücken		102,77	
Transmissionsleitwert der Gebäudehülle	LT	1 130,49	W/K
Lüftungsleitwert	LV	1 116,52	W/K
Mittlerer Wärmedurchgangskoeffizient	Um	0,376	W/m²K

... gegen Außen, über Unbeheizt und das Erdreich

Bauteile gegen Außenluft

		m²	W/m²K	f	f FH	W/K
Nord						
AW02a	WAE12K15, AW, STB+WDVS-EPS F Plus	959,82	0,243	1,0		233,24
AW03a	WAM12K15, AW, STB+WDVS-MW-PT	194,03	0,265	1,0		51,42
		1 153,85				**284,66**
Nord-Nord-Ost						
.F101	Wohnen 95/227	9,56	0,750	1,0		7,17
.F104	Wohnen 95/234	2,37	0,740	1,0		1,75
.F107	Wohnen 95/207	2,21	0,760	1,0		1,68
		14,14				**10,60**
Ost-Süd-Ost						
.F101	Wohnen 95/227	38,24	0,750	1,0		28,68
.F102	Wohnen 210/227	84,32	0,710	1,0		59,87
.F104	Wohnen 95/234	9,48	0,740	1,0		7,02
.F105	Wohnen 210/234	20,92	0,700	1,0		14,64
.F107	Wohnen 95/207	8,84	0,760	1,0		6,72
.F108	Wohnen 210/207	19,60	0,720	1,0		14,11
.F113	Wohnen 180/234	4,42	0,750	1,0		3,32
.F301	TRH/Portal Eingang STG1	3,60	1,150	1,0		4,14
.F302	TRH/Portal Korridor STG1	19,95	1,080	1,0		21,55
		209,37				**160,05**
Süd-Süd-West						
.F101	Wohnen 95/227	9,56	0,750	1,0		7,17
.F104	Wohnen 95/234	2,37	0,740	1,0		1,75
.F107	Wohnen 95/207	2,21	0,760	1,0		1,68
.F111	Wohnen 95/154	39,84	0,780	1,0		31,08
.F204	Laubengang/TRH 95/154	8,70	0,750	1,0		6,53
		62,68				**48,21**
West-Nord-West						
.F101	Wohnen 95/227	76,48	0,750	1,0		57,36
.F102	Wohnen 210/227	84,32	0,710	1,0		59,87
.F104	Wohnen 95/234	18,96	0,740	1,0		14,03
.F105	Wohnen 210/234	20,92	0,700	1,0		14,64
.F107	Wohnen 95/207	17,68	0,760	1,0		13,44
.F108	Wohnen 210/207	19,60	0,720	1,0		14,11
		237,96				**173,45**

Leitwerte

GZ 19115 Käthe-Dorsch-Gasse 15 (AF) - STG 1/1L

Horizontal

D02a	DAT27K22, UD XPS, Terrasse Plattenbelag	43,00	0,177	1,0	1,85	14,09
D02c	DAE36K24, UD XPS, extensiv begrünt	622,00	0,169	1,0	1,85	194,61
F08a	DHW15K20I16, DE üb Garage, Laminat	106,00	0,162	0,8	1,85	25,43
F09a	DHW15K25I16, DE üb Unbeheizt, Laminat	559,00	0,161	0,7	1,85	116,64
		1 330,00				**350,77**

Summe **3 008,00**

... Leitwertzuschlag für linienförmige und punktförmige Wärmebrücken

Leitwerte über Wärmebrücken

Wärmebrücken pauschal	**102,77**	**W/K**

... über Lüftung

Lüftungsleitwert

Fensterlüftung	**1 116,52**	**W/K**

Lüftungsvolumen	VL =	8 209,76	m³
Luftwechselrate	n =	0,40	1/h

Gewinne

GZ 19115 Käthe-Dorsch-Gasse 15 (AF) - STG 1/1L

STG 1/1L

Wirksame Wärmespeicherfähigkeit der Zone **mittelschwere Bauweise**

Interne Wärmegewinne

Mehrfamilienhäuser

qi = 3,75 W/m2

Solare Wärmegewinne

Transparente Bauteile		Anzahl	Fs -	Summe Ag m2	g -	A trans,h m2
Nord-Nord-Ost						
.F101	Wohnen 95/227	4	0,75	6,21	0,520	2,13
.F104	Wohnen 95/234	1	0,75	1,61	0,520	0,55
.F107	Wohnen 95/207	1	0,75	1,39	0,520	0,47
		6		**9,21**		**3,17**
Ost-Süd-Ost						
.F101	Wohnen 95/227	16	0,75	24,85	0,520	8,54
.F102	Wohnen 210/227	16	0,75	61,55	0,520	21,17
.F104	Wohnen 95/234	4	0,75	6,44	0,520	2,21
.F105	Wohnen 210/234	4	0,75	15,89	0,520	5,46
.F107	Wohnen 95/207	4	0,75	5,56	0,520	1,91
.F108	Wohnen 210/207	4	0,75	13,91	0,520	4,78
.F113	Wohnen 180/234	1	0,75	2,91	0,520	1,00
.F301	TRH/Portal Eingang STG1	1	0,75	2,95	0,500	0,97
.F302	TRH/Portal Korridor STG1	5	0,75	16,95	0,500	5,60
		55		**151,06**		**51,70**
Süd-Süd-West						
.F101	Wohnen 95/227	4	0,75	6,21	0,520	2,13
.F104	Wohnen 95/234	1	0,75	1,61	0,520	0,55
.F107	Wohnen 95/207	1	0,75	1,39	0,520	0,47
.F111	Wohnen 95/154	24	0,75	24,30	0,520	8,35
.F204	Laubengang/TRH 95/154	6	0,75	6,09	0,520	2,09
		36		**39,61**		**13,62**
West-Nord-West						
.F101	Wohnen 95/227	32	0,75	49,71	0,520	17,09
.F102	Wohnen 210/227	16	0,75	61,55	0,520	21,17
.F104	Wohnen 95/234	8	0,75	12,89	0,520	4,43
.F105	Wohnen 210/234	4	0,75	15,89	0,520	5,46
.F107	Wohnen 95/207	8	0,75	11,13	0,520	3,83
.F108	Wohnen 210/207	4	0,75	13,91	0,520	4,78
		72		**165,11**		**56,79**

	Aw m2	**Qs, h** kWh/a
Nord-Nord-Ost	14,14	1 375
Ost-Süd-Ost	209,37	37 299
Süd-Süd-West	62,68	10 910
West-Nord-West	237,96	32 508
	524,15	**82 094**

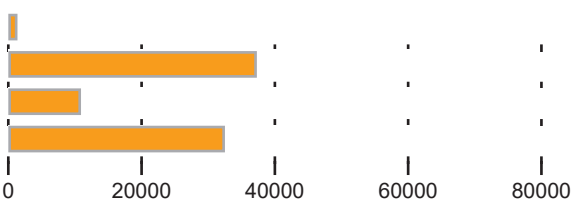

Gewinne

GZ 19115 Käthe-Dorsch-Gasse 15 (AF) - STG 1/1L

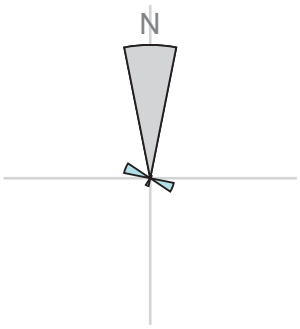

Orientierungsdiagramm

Das Diagramm zeigt die Orientierungen und Flächen von opaken und transparenten Bauteilen

opak

transparent

Strahlungsintensitäten

Wien-Penzing, 211 m

	S kWh/m2	SO/SW kWh/m2	O/W kWh/m2	NO/NW kWh/m2	N kWh/m2	H kWh/m2
Jan.	34,77	27,97	17,25	12,02	11,50	26,14
Feb.	55,52	45,55	29,89	20,88	19,45	47,45
Mär.	75,97	67,08	50,91	33,94	27,48	80,82
Apr.	80,69	79,54	69,16	51,87	40,34	115,28
Mai	89,76	94,49	91,34	72,44	56,69	157,48
Jun.	79,79	89,37	90,96	76,60	60,64	159,59
Jul.	81,86	91,49	93,10	75,44	59,39	160,52
Aug.	88,45	91,26	82,84	60,37	44,93	140,40
Sep.	81,40	74,53	59,82	43,15	35,30	98,07
Okt.	68,06	57,45	39,96	26,22	23,10	62,44
Nov.	38,36	30,57	18,46	12,69	12,11	28,84
Dez.	29,82	23,43	12,78	8,71	8,32	19,36

Leitwerte

GZ 19115 Käthe-Dorsch-Gasse 15 (AF) - STG 1/2P

STG 1/2P

... gegen Außen	Le	697,22	
... über Unbeheizt	Lu	96,96	
... über das Erdreich	Lg	0,00	
... Leitwertzuschlag für linienförmige und punktförmige Wärmebrücken		79,41	
Transmissionsleitwert der Gebäudehülle	LT	873,61	W/K
Lüftungsleitwert	LV	706,91	W/K
Mittlerer Wärmedurchgangskoeffizient	Um	0,375	W/m²K

... gegen Außen, über Unbeheizt und das Erdreich

Bauteile gegen Außenluft

		m²	W/m²K	f	f FH	W/K
Nord						
AW02a	WAE12K15, AW, STB+WDVS-EPS F Plus	800,09	0,243	1,0		194,42
AW03a	WAM12K15, AW, STB+WDVS-MW-PT	300,45	0,265	1,0		79,62
		1 100,54				**274,04**
Nord-Nord-Ost						
.F101	Wohnen 95/227	47,80	0,750	1,0		35,85
.F102	Wohnen 210/227	63,24	0,710	1,0		44,90
.F104	Wohnen 95/234	11,85	0,740	1,0		8,77
.F105	Wohnen 210/234	10,46	0,700	1,0		7,32
.F107	Wohnen 95/207	8,84	0,760	1,0		6,72
.F108	Wohnen 210/207	14,70	0,720	1,0		10,58
		156,89				**114,14**
Ost-Süd-Ost						
.F111	Wohnen 95/154	49,80	0,780	1,0		38,84
		49,80				**38,84**
Süd-Süd-West						
.F101	Wohnen 95/227	57,36	0,750	1,0		43,02
.F102	Wohnen 210/227	52,70	0,710	1,0		37,42
.F104	Wohnen 95/234	11,85	0,740	1,0		8,77
.F105	Wohnen 210/234	10,46	0,700	1,0		7,32
.F107	Wohnen 95/207	11,05	0,760	1,0		8,40
.F108	Wohnen 210/207	9,80	0,720	1,0		7,06
		153,22				**111,99**
West-Nord-West						
.F301	TRH/Portal Eingang STG1	3,60	1,150	1,0		4,14
.F302	TRH/Portal Korridor STG1	19,95	1,080	1,0		21,55
		23,55				**25,69**
Horizontal						
D02a	DAT27K22, UD XPS, Terrasse Plattenbelag	33,00	0,177	1,0	1,85	10,81
D02c	DAE36K24, UD XPS, extensiv begrünt	389,00	0,169	1,0	1,85	121,71
F08a	DHW15K20I16, DE üb Garage, Laminat	285,00	0,162	0,8	1,85	68,38
F09a	DHW15K25I16, DE üb Unbeheizt, Laminat	137,00	0,161	0,7	1,85	28,59
		844,00				**229,49**
	Summe	**2 328,00**				

Leitwerte

GZ 19115 Käthe-Dorsch-Gasse 15 (AF) - STG 1/2P

... Leitwertzuschlag für linienförmige und punktförmige Wärmebrücken

Leitwerte über Wärmebrücken

Wärmebrücken pauschal	**79,41**	**W/K**

... über Lüftung

Lüftungsleitwert

Fensterlüftung	**706,91**	**W/K**

Lüftungsvolumen	VL =	5 197,92	m³
Luftwechselrate	n =	0,40	1/h

Gewinne

GZ 19115 Käthe-Dorsch-Gasse 15 (AF) - STG 1/2P

STG 1/2P

Wirksame Wärmespeicherfähigkeit der Zone **mittelschwere Bauweise**

Interne Wärmegewinne

Mehrfamilienhäuser

qi = 3,75 W/m2

Solare Wärmegewinne

Transparente Bauteile		Anzahl	Fs -	Summe Ag m2	g -	A trans,h m2
Nord-Nord-Ost						
.F101	Wohnen 95/227	20	0,75	31,07	0,520	10,68
.F102	Wohnen 210/227	12	0,75	46,16	0,520	15,87
.F104	Wohnen 95/234	5	0,75	8,05	0,520	2,77
.F105	Wohnen 210/234	2	0,75	7,94	0,520	2,73
.F107	Wohnen 95/207	4	0,75	5,56	0,520	1,91
.F108	Wohnen 210/207	3	0,75	10,43	0,520	3,59
		46		**109,24**		**37,57**
Ost-Süd-Ost						
.F111	Wohnen 95/154	30	0,75	30,37	0,520	10,44
		30		**30,37**		**10,44**
Süd-Süd-West						
.F101	Wohnen 95/227	24	0,75	37,28	0,520	12,82
.F102	Wohnen 210/227	10	0,75	38,47	0,520	13,23
.F104	Wohnen 95/234	5	0,75	8,05	0,520	2,77
.F105	Wohnen 210/234	2	0,75	7,94	0,520	2,73
.F107	Wohnen 95/207	5	0,75	6,96	0,520	2,39
.F108	Wohnen 210/207	2	0,75	6,95	0,520	2,39
		48		**105,68**		**36,35**
West-Nord-West						
.F301	TRH/Portal Eingang STG1	1	0,75	2,95	0,500	0,97
.F302	TRH/Portal Korridor STG1	5	0,75	16,95	0,500	5,60
		6		**19,90**		**6,58**

	Aw m2	**Qs, h** kWh/a
Nord-Nord-Ost	156,89	16 303
Ost-Süd-Ost	49,80	7 538
Süd-Süd-West	153,22	29 109
West-Nord-West	23,55	3 769
	383,46	**56 720**

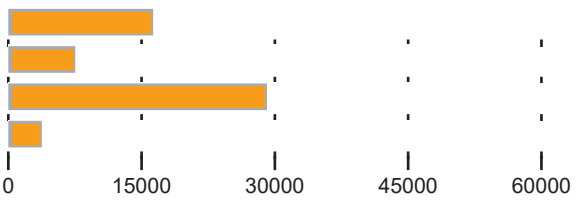

Gewinne

GZ 19115 Käthe-Dorsch-Gasse 15 (AF) - STG 1/2P

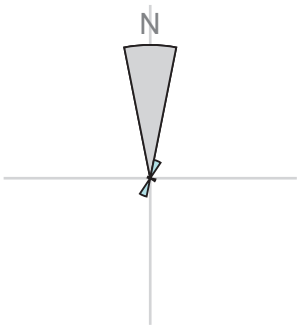

Orientierungsdiagramm

Das Diagramm zeigt die Orientierungen und Flächen von opaken und transparenten Bauteilen

opak

transparent

Strahlungsintensitäten

Wien-Penzing, 211 m

	S kWh/m2	SO/SW kWh/m2	O/W kWh/m2	NO/NW kWh/m2	N kWh/m2	H kWh/m2
Jan.	34,77	27,97	17,25	12,02	11,50	26,14
Feb.	55,52	45,55	29,89	20,88	19,45	47,45
Mär.	75,97	67,08	50,91	33,94	27,48	80,82
Apr.	80,69	79,54	69,16	51,87	40,34	115,28
Mai	89,76	94,49	91,34	72,44	56,69	157,48
Jun.	79,79	89,37	90,96	76,60	60,64	159,59
Jul.	81,86	91,49	93,10	75,44	59,39	160,52
Aug.	88,45	91,26	82,84	60,37	44,93	140,40
Sep.	81,40	74,53	59,82	43,15	35,30	98,07
Okt.	68,06	57,45	39,96	26,22	23,10	62,44
Nov.	38,36	30,57	18,46	12,69	12,11	28,84
Dez.	29,82	23,43	12,78	8,71	8,32	19,36

Leitwerte

GZ 19115 Käthe-Dorsch-Gasse 15 (AF) - STG 2

STG 2

... gegen Außen	Le	1 607,72	
... über Unbeheizt	Lu	529,42	
... über das Erdreich	Lg	0,00	
... Leitwertzuschlag für linienförmige und punktförmige Wärmebrücken		213,71	
Transmissionsleitwert der Gebäudehülle	LT	2 350,85	W/K
Lüftungsleitwert	LV	2 122,73	W/K
Mittlerer Wärmedurchgangskoeffizient	Um	0,393	W/m²K

... gegen Außen, über Unbeheizt und das Erdreich

Bauteile gegen Außenluft

		m²	W/m²K	f	f FH	W/K
Nord						
AW02a	WAE12K15, AW, STB+WDVS-EPS F Plus	1 982,37	0,243	1,0		481,72
AW03a	WAM12K15, AW, STB+WDVS-MW-PT	349,11	0,265	1,0		92,51
.T101	Whg.-Tür gg Unbeheizt	71,40	1,600	0,7		79,97
.T102	Tür gg Unbeheizt	26,60	1,600	0,7		29,79
IW03b	WIK15V09.1, TW gg Unbeh., GK-VS+STB	607,00	0,454	0,7		192,90
		3 036,48				**876,89**
Nord-Nord-Ost						
.F107	Wohnen 95/207	2,21	0,760	1,0		1,68
.F110	Wohnen 95/184	24,92	0,750	1,0		18,69
.F112	Wohnen 95/134	1,30	0,780	1,0		1,01
.F202	Laubengang/TRH 95/164	9,54	0,760	1,0		7,25
.F203	Laubengang/TRH 210/164	42,12	0,750	1,0		31,59
.F205	Laubengang/TRH 95/134	1,30	0,780	1,0		1,01
.F206	Laubengang/TRH 210/147	3,09	0,760	1,0		2,35
.F304	TRH/Portal 90/230	5,30	1,420	1,0		7,53
.T2	Laubengangtür	10,50	1,400	1,0		14,70
		100,28				**85,81**
Ost-Süd-Ost						
.F101	Wohnen 95/227	62,14	0,750	1,0		46,61
.F102	Wohnen 210/227	52,70	0,710	1,0		37,42
.F103	Wohnen 240/227	36,24	0,700	1,0		25,37
.F104	Wohnen 95/234	11,85	0,740	1,0		8,77
.F105	Wohnen 210/234	15,69	0,700	1,0		10,98
.F107	Wohnen 95/207	11,05	0,760	1,0		8,40
.F108	Wohnen 210/207	14,70	0,720	1,0		10,58
.F109	Wohnen 240/207	5,59	0,710	1,0		3,97
		209,96				**152,10**
Süd-Süd-West						
.F101	Wohnen 95/227	100,38	0,750	1,0		75,29
.F102	Wohnen 210/227	184,45	0,710	1,0		130,96
.F104	Wohnen 95/234	11,85	0,740	1,0		8,77
.F105	Wohnen 210/234	20,92	0,700	1,0		14,64
.F107	Wohnen 95/207	19,89	0,760	1,0		15,12
.F108	Wohnen 210/207	14,70	0,720	1,0		10,58
.F109	Wohnen 240/207	5,59	0,710	1,0		3,97

Leitwerte

GZ 19115 Käthe-Dorsch-Gasse 15 (AF) - STG 2

Süd-Süd-West						
.F111	Wohnen 95/154	8,30	0,780	1,0		6,47
.F201	Laubengang/TRH 95/233	2,21	0,700	1,0		1,55
.F204	Laubengang/TRH 95/154	2,90	0,750	1,0		2,18
.F303	TRH/Portal Eingang STG2	4,68	1,260	1,0		5,90
		375,87				**275,43**
West-Nord-West						
.F101	Wohnen 95/227	90,82	0,750	1,0		68,12
.F102	Wohnen 210/227	84,32	0,710	1,0		59,87
.F103	Wohnen 240/227	36,24	0,700	1,0		25,37
.F104	Wohnen 95/234	16,59	0,740	1,0		12,28
.F105	Wohnen 210/234	15,69	0,700	1,0		10,98
.F106	Wohnen 240/234	6,02	0,690	1,0		4,15
.F107	Wohnen 95/207	15,47	0,760	1,0		11,76
.F108	Wohnen 210/207	4,90	0,720	1,0		3,53
.F109	Wohnen 240/207	22,36	0,710	1,0		15,88
		292,41				**211,94**
Horizontal						
D02a	DAT27K22, UD XPS, Terrasse Plattenbelag	120,00	0,177	1,0	1,85	39,32
D02c	DAE36K24, UD XPS, extensiv begrünt	855,00	0,169	1,0	1,85	267,52
.F4	Oberlicht/Lichtkuppel	1,00	1,400	1,0		1,40
F08a	DHW15K20I16, DE üb Garage, Laminat	592,00	0,162	0,8	1,85	142,04
F09a	DHW15K25I16, DE üb Unbeheizt, Laminat	406,00	0,161	0,7	1,85	84,71
		1 974,00				**534,99**
	Summe	**5 989,00**				

... Leitwertzuschlag für linienförmige und punktförmige Wärmebrücken

Leitwerte über Wärmebrücken

Wärmebrücken pauschal	**213,71**	**W/K**

... über Lüftung

Lüftungsleitwert

Fensterlüftung	**2 122,73**	**W/K**

Lüftungsvolumen	VL =	15 608,32	m³
Luftwechselrate	n =	0,40	1/h

Gewinne

GZ 19115 Käthe-Dorsch-Gasse 15 (AF) - STG 2

STG 2

Wirksame Wärmespeicherfähigkeit der Zone **mittelschwere Bauweise**

Interne Wärmegewinne

Mehrfamilienhäuser

qi = 3,75 W/m2

Solare Wärmegewinne

Transparente Bauteile		Anzahl	Fs -	Summe Ag m2	g -	A trans,h m2
Nord						
.T101	Whg.-Tür gg Unbeheizt	34	0,75	0,00	0,590	0,00
.T102	Tür gg Unbeheizt	7	0,75	0,00	0,590	0,00
		41		**0,00**		**0,00**
Nord-Nord-Ost						
.F107	Wohnen 95/207	1	0,75	1,39	0,520	0,47
.F110	Wohnen 95/184	14	0,75	16,44	0,520	5,65
.F112	Wohnen 95/134	1	0,75	0,80	0,520	0,27
.F202	Laubengang/TRH 95/164	6	0,75	6,20	0,520	2,13
.F203	Laubengang/TRH 210/164	12	0,75	28,22	0,520	9,70
.F205	Laubengang/TRH 95/134	1	0,75	0,80	0,520	0,27
.F206	Laubengang/TRH 210/147	1	0,75	2,03	0,520	0,70
.F304	TRH/Portal 90/230	2	0,75	2,75	0,500	0,91
.T2	Laubengangtür	5	0,75	0,00	0,590	0,00
		43		**58,66**		**20,14**
Ost-Süd-Ost						
.F101	Wohnen 95/227	26	0,75	40,39	0,520	13,89
.F102	Wohnen 210/227	10	0,75	38,47	0,520	13,23
.F103	Wohnen 240/227	6	0,75	26,81	0,520	9,22
.F104	Wohnen 95/234	5	0,75	8,05	0,520	2,77
.F105	Wohnen 210/234	3	0,75	11,92	0,520	4,10
.F107	Wohnen 95/207	5	0,75	6,96	0,520	2,39
.F108	Wohnen 210/207	3	0,75	10,43	0,520	3,59
.F109	Wohnen 240/207	1	0,75	4,08	0,520	1,40
		59		**147,14**		**50,61**
Süd-Süd-West						
.F101	Wohnen 95/227	42	0,75	65,24	0,520	22,44
.F102	Wohnen 210/227	35	0,75	134,64	0,520	46,31
.F104	Wohnen 95/234	5	0,75	8,05	0,520	2,77
.F105	Wohnen 210/234	4	0,75	15,89	0,520	5,46
.F107	Wohnen 95/207	9	0,75	12,53	0,520	4,31
.F108	Wohnen 210/207	3	0,75	10,43	0,520	3,59
.F109	Wohnen 240/207	1	0,75	4,08	0,520	1,40
.F111	Wohnen 95/154	5	0,75	5,06	0,520	1,74
.F201	Laubengang/TRH 95/233	1	0,75	1,74	0,520	0,60
.F204	Laubengang/TRH 95/154	2	0,75	2,03	0,520	0,69
.F303	TRH/Portal Eingang STG2	1	0,75	3,08	0,500	1,02
		108		**262,82**		**90,36**
West-Nord-West						
.F101	Wohnen 95/227	38	0,75	59,03	0,520	20,30
.F102	Wohnen 210/227	16	0,75	61,55	0,520	21,17

Gewinne

GZ 19115 Käthe-Dorsch-Gasse 15 (AF) - STG 2

Transparente Bauteile		Anzahl	Fs -	Summe Ag m2	g -	A trans,h m2
.F103	Wohnen 240/227	6	0,75	26,81	0,520	9,22
.F104	Wohnen 95/234	7	0,75	11,28	0,520	3,88
.F105	Wohnen 210/234	3	0,75	11,92	0,520	4,10
.F106	Wohnen 240/234	1	0,75	4,63	0,520	1,59
.F107	Wohnen 95/207	7	0,75	9,74	0,520	3,35
.F108	Wohnen 210/207	1	0,75	3,47	0,520	1,19
.F109	Wohnen 240/207	4	0,75	16,32	0,520	5,61
		83		**204,79**		**70,44**
Horizontal						
.F4	Oberlicht/Lichtkuppel	1	0,75	0,70	0,530	0,24
		1		**0,70**		**0,24**

	Aw m2	**Qs, h** kWh/a
Nord	98,00	0
Nord-Nord-Ost	100,28	8 739
Ost-Süd-Ost	209,96	36 515
Süd-Süd-West	375,87	72 360
West-Nord-West	292,41	40 321
Horizontal	1,00	269
	1 077,52	**158 206**

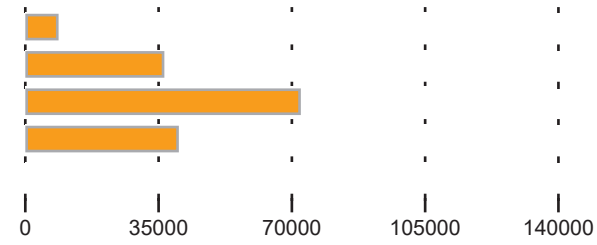

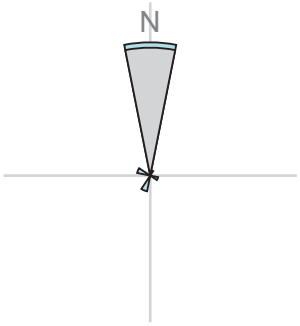

Orientierungsdiagramm

Das Diagramm zeigt die Orientierungen und Flächen von opaken und transparenten Bauteilen

opak

transparent

Strahlungsintensitäten

Wien-Penzing, 211 m

	S kWh/m2	SO/SW kWh/m2	O/W kWh/m2	NO/NW kWh/m2	N kWh/m2	H kWh/m2
Jan.	34,77	27,97	17,25	12,02	11,50	26,14
Feb.	55,52	45,55	29,89	20,88	19,45	47,45
Mär.	75,97	67,08	50,91	33,94	27,48	80,82
Apr.	80,69	79,54	69,16	51,87	40,34	115,28
Mai	89,76	94,49	91,34	72,44	56,69	157,48
Jun.	79,79	89,37	90,96	76,60	60,64	159,59
Jul.	81,86	91,49	93,10	75,44	59,39	160,52
Aug.	88,45	91,26	82,84	60,37	44,93	140,40
Sep.	81,40	74,53	59,82	43,15	35,30	98,07
Okt.	68,06	57,45	39,96	26,22	23,10	62,44
Nov.	38,36	30,57	18,46	12,69	12,11	28,84
Dez.	29,82	23,43	12,78	8,71	8,32	19,36

Bauteilliste

GZ 19115 Käthe-Dorsch-Gasse 15 (AF)

.F1 Wohnen 123/148

Neubau

AF

		Länge	ψ	g	Fläche	%	U
		m	W/mK	-	m²		W/m²K
	Verglasung			0,520	1,23	67,40	0,50
	Rahmen				0,59	32,60	0,96
	Glasrandverbund	4,46	0,038				
				vorh.	1,82		**0,74**

.F101 Wohnen 95/227

Neubau

AF

		Länge	ψ	g	Fläche	%	U
		m	W/mK	-	m²		W/m²K
	Verglasung			0,520	1,55	65,00	0,50
	Rahmen				0,84	35,00	0,96
	Glasrandverbund	5,70	0,038				
				vorh.	2,39		**0,75**

.F102 Wohnen 210/227

Neubau

AF

		Länge	ψ	g	Fläche	%	U
		m	W/mK	-	m²		W/m²K
	Verglasung			0,520	3,85	73,00	0,50
	Rahmen				1,42	27,00	0,96
	Glasrandverbund	12,10	0,038				
				vorh.	5,27		**0,71**

.F103 Wohnen 240/227

Neubau

AF

		Länge	ψ	g	Fläche	%	U
		m	W/mK	-	m²		W/m²K
	Verglasung			0,520	4,47	74,00	0,50
	Rahmen				1,57	26,00	0,96
	Glasrandverbund	12,70	0,038				
				vorh.	6,04		**0,70**

.F104 Wohnen 95/234

Neubau

AF

	Länge	ψ	g	Fläche	%	U
	m	W/mK	-	m²		W/m²K
Verglasung			0,520	1,61	68,00	0,50
Rahmen				0,76	32,00	0,96
Glasrandverbund	5,80	0,038				
			vorh.	2,37		**0,74**

.F105 Wohnen 210/234

Neubau

AF

	Länge	ψ	g	Fläche	%	U
	m	W/mK	-	m²		W/m²K
Verglasung			0,520	3,97	76,00	0,50
Rahmen				1,26	24,00	0,96
Glasrandverbund	12,40	0,038				
			vorh.	5,23		**0,70**

.F106 Wohnen 240/234

Neubau

AF

	Länge	ψ	g	Fläche	%	U
	m	W/mK	-	m²		W/m²K
Verglasung			0,520	4,64	77,00	0,50
Rahmen				1,38	23,00	0,96
Glasrandverbund	13,00	0,038				
			vorh.	6,02		**0,69**

.F107 Wohnen 95/207

Neubau

AF

	Länge	ψ	g	Fläche	%	U
	m	W/mK	-	m²		W/m²K
Verglasung			0,520	1,39	63,00	0,50
Rahmen				0,82	37,00	0,96
Glasrandverbund	5,30	0,038				
			vorh.	2,21		**0,76**

.F108 Wohnen 210/207

Neubau

AF

	Länge	ψ	g	Fläche	%	U
	m	W/mK	-	m²		W/m²K
Verglasung			0,520	3,48	71,00	0,50
Rahmen				1,42	29,00	0,96
Glasrandverbund	11,30	0,038				
			vorh.	4,90		**0,72**

.F109 Wohnen 240/207

Neubau

AF

	Länge	ψ	g	Fläche	%	U
	m	W/mK	-	m²		W/m²K
Verglasung			0,520	4,08	73,00	0,50
Rahmen				1,51	27,00	0,96
Glasrandverbund	11,90	0,038				
			vorh.	5,59		**0,71**

.F110 Wohnen 95/184

Neubau

AF

	Länge	ψ	g	Fläche	%	U
	m	W/mK	-	m²		W/m²K
Verglasung			0,520	1,17	66,00	0,50
Rahmen				0,61	34,00	0,96
Glasrandverbund	4,60	0,038				
			vorh.	1,78		**0,75**

.F111 Wohnen 95/154

Neubau

AF

	Länge	ψ	g	Fläche	%	U
	m	W/mK	-	m²		W/m²K
Verglasung			0,520	1,01	61,00	0,50
Rahmen				0,65	39,00	0,96
Glasrandverbund	4,20	0,038				
			vorh.	1,66		**0,78**

Bauteilliste

GZ 19115 Käthe-Dorsch-Gasse 15 (AF)

.F112 Wohnen 95/134

Neubau

AF

		Länge	ψ	g	Fläche	%	U
		m	W/mK	-	m²		W/m²K
	Verglasung			0,520	0,81	62,00	0,50
	Rahmen				0,49	38,00	0,96
	Glasrandverbund	3,60	0,038				
				vorh.	1,30		**0,78**

.F113 Wohnen 180/234

Neubau

AF

		Länge	ψ	g	Fläche	%	U
		m	W/mK	-	m²		W/m²K
	Verglasung			0,520	2,92	66,00	0,50
	Rahmen				1,50	34,00	0,96
	Glasrandverbund	10,80	0,038				
				vorh.	4,42		**0,75**

.F1N1 Wohnen 95/227

Neubau

AF

		Länge	ψ	g	Fläche	%	U
		m	W/mK	-	m²		W/m²K
	Verglasung			0,520	1,55	65,00	0,50
	Rahmen				0,84	35,00	0,96
	Glasrandverbund	5,70	0,038				
				vorh.	2,39		**0,75**

.F2 Laubengang/TRH 123/148

Neubau

AF

		Länge	ψ	g	Fläche	%	U
		m	W/mK	-	m²		W/m²K
	Verglasung			0,520	1,23	67,40	0,50
	Rahmen				0,59	32,60	0,96
	Glasrandverbund	4,46	0,038				
				vorh.	1,82		**0,74**

.F201 Laubengang/TRH 95/233

Neubau

AF

		Länge	ψ	g	Fläche	%	U
		m	W/mK	-	m²		W/m²K
	Verglasung			0,520	1,75	79,00	0,50
	Rahmen				0,46	21,00	0,96
	Glasrandverbund	6,00	0,038				
				vorh.	2,21		**0,70**

.F202 Laubengang/TRH 95/164

Neubau

AF

		Länge	ψ	g	Fläche	%	U
		m	W/mK	-	m²		W/m²K
	Verglasung			0,520	1,03	65,00	0,50
	Rahmen				0,56	35,00	0,96
	Glasrandverbund	4,30	0,038				
				vorh.	1,59		**0,76**

.F203 Laubengang/TRH 210/164

Neubau

AF

		Länge	ψ	g	Fläche	%	U
		m	W/mK	-	m²		W/m²K
	Verglasung			0,520	2,35	67,00	0,50
	Rahmen				1,16	33,00	0,96
	Glasrandverbund	8,90	0,038				
				vorh.	3,51		**0,75**

.F204 Laubengang/TRH 95/154

Neubau

AF

		Länge	ψ	g	Fläche	%	U
		m	W/mK	-	m²		W/m²K
	Verglasung			0,520	1,02	70,00	0,50
	Rahmen				0,44	30,00	0,96
	Glasrandverbund	4,20	0,038				
				vorh.	1,45		**0,75**

.F205 Laubengang/TRH 95/134

Neubau

AF

	Länge	ψ	g	Fläche	%	U
	m	W/mK	-	m²		W/m²K
Verglasung			0,520	0,81	62,00	0,50
Rahmen				0,49	38,00	0,96
Glasrandverbund	3,60	0,038				
			vorh.	1,30		**0,78**

.F206 Laubengang/TRH 210/147

Neubau

AF

	Länge	ψ	g	Fläche	%	U
	m	W/mK	-	m²		W/m²K
Verglasung			0,520	2,04	66,00	0,50
Rahmen				1,05	34,00	0,96
Glasrandverbund	8,20	0,038				
			vorh.	3,09		**0,76**

.F3 TRH/Portal 148/218

Neubau

AF

	Länge	ψ	g	Fläche	%	U
	m	W/mK	-	m²		W/m²K
Verglasung			0,500	2,53	78,60	0,50
Rahmen				0,69	21,40	1,90
Glasrandverbund	6,52	0,120				
			vorh.	3,23		**1,04**

.F301 TRH/Portal Eingang STG1

Neubau

AF

	Länge	ψ	g	Fläche	%	U
	m	W/mK	-	m²		W/m²K
Verglasung			0,500	2,95	82,00	0,50
Rahmen				0,65	18,00	1,90
Glasrandverbund	12,00	0,120				
			vorh.	3,60		**1,15**

.F302 TRH/Portal Korridor STG1

Neubau

AF

		Länge	ψ	g	Fläche	%	U
		m	W/mK	-	m²		W/m²K
	Verglasung			0,500	3,39	85,00	0,50
	Rahmen				0,60	15,00	1,90
	Glasrandverbund	12,30	0,120				
				vorh.	3,99		**1,08**

.F303 TRH/Portal Eingang STG2

Neubau

AF

		Länge	ψ	g	Fläche	%	U
		m	W/mK	-	m²		W/m²K
	Verglasung			0,500	3,09	66,00	0,50
	Rahmen				1,59	34,00	1,90
	Glasrandverbund	11,00	0,120				
				vorh.	4,68		**1,26**

.F304 TRH/Portal 90/230

Neubau

AF

		Länge	ψ	g	Fläche	%	U
		m	W/mK	-	m²		W/m²K
	Verglasung			0,500	1,38	52,00	0,50
	Rahmen				1,27	48,00	1,90
	Glasrandverbund	5,40	0,120				
				vorh.	2,65		**1,42**

.F4 Oberlicht/Lichtkuppel

Neubau

DF

		Länge	ψ	g	Fläche	%	U
		m	W/mK	-	m²		W/m²K
	Verglasung			0,530	0,70	70,00	
	Rahmen				0,30	30,00	
	Glasrandverbund	4,62					
				vorh.	1,00		**1,40**

Bauteilliste

GZ 19115 Käthe-Dorsch-Gasse 15 (AF)

.T1 Tür gg Unbeheizt

Neubau

TGu

	Länge	ψ	g	Fläche	%	U
	m	W/mK	-	m²		W/m²K
Rahmen				2,20	100,00	
			vorh.	2,20		**1,60**

.T101 Whg.-Tür gg Unbeheizt

Neubau

TGu

	Länge	ψ	g	Fläche	%	U
	m	W/mK	-	m²		W/m²K
Rahmen				2,10	100,00	
			vorh.	2,10		**1,60**

.T102 Tür gg Unbeheizt

Neubau

TGu

	Länge	ψ	g	Fläche	%	U
	m	W/mK	-	m²		W/m²K
Rahmen				3,80	100,00	
			vorh.	3,80		**1,60**

.T2 Laubengangtür

Neubau

AT

	Länge	ψ	g	Fläche	%	U
	m	W/mK	-	m²		W/m²K
Rahmen				2,10	100,00	
			vorh.	2,10		**1,40**

AW01a WEB08K25, AW erdber., WU-Beton

Neubau

UW A-I, TRH / ER / TR

		d [m]	λ [W/mK]	R [m2K/W]
1	Filterschicht, Vlies (ÖN B 3692)	0,0020		
2	XPS-G 30 zB Austrotherm TOP 30 SF	0,0800	0,035	2,286
3	(bis 1m unter Terrain, in der Fläche Dmin. 5cm)	0,0000		
4	Abdichtung E-KV-5 (ÖN B 3660)	0,0050	0,230	0,022
5	Bitumenvoranstrich (ÖN B 3615)	0,0010	0,230	0,004
6	STB WU-Qualität (Dicke lt. Statik)	0,2500	2,500	0,100
7	Spachtelung	0,0030	0,700	0,004
	Wärmeübergangswiderstände			0,260
		0,3410	RT =	2,676
			U =	**0,374**

Bauteilliste

GZ 19115 Käthe-Dorsch-Gasse 15 (AF)

AW01b WEX08K25, AW erdber., WU-Beton, Per.

Neubau

UW A-I, Garage

		d [m]	λ [W/mK]	R [m2K/W]
1	Filterschicht, Vlies (ÖN B 3692)	0,0020		
2	XPS-G 30 zB Austrotherm TOP 30 SF	0,0800	0,035	2,286
3	(im Perimeterbereich, 1m unter GelOK)	0,0000		
4	STB WU-Qualität (Dicke lt. Statik)	0,2500	2,500	0,100
5	Spachtelung	0,0030	0,700	0,004
	Wärmeübergangswiderstände			0,260
		0,3350	RT =	2,650
			U =	**0,377**

AW02 WAE12K18, AW, STB+WDVS-EPS F Plus

Neubau

AW A-I

		d [m]	λ [W/mK]	R [m2K/W]
1	Deckschicht-EPS (ÖN B 6400)	0,0050	0,800	0,006
2	EPS-F zB Austrotherm EPS F-Plus	0,1200	0,031	3,871
3	Kleber-EPS (ÖN B 6400)	0,0050	0,800	0,006
4	STB Wand (Dicke lt. Statik)	0,1800	2,500	0,072
5	Spachtelung	0,0030	0,700	0,004
	Wärmeübergangswiderstände			0,170
		0,3130	RT =	4,129
			U =	**0,242**

AW02a WAE12K15, AW, STB+WDVS-EPS F Plus

Neubau

AW A-I

		d [m]	λ [W/mK]	R [m2K/W]
1	Deckschicht-EPS (ÖN B 6400)	0,0050	0,800	0,006
2	EPS-F zB Austrotherm EPS F-Plus	0,1200	0,031	3,871
3	Kleber-EPS (ÖN B 6400)	0,0050	0,800	0,006
4	STB Wand (Dicke lt. Statik)	0,1500	2,500	0,060
5	Spachtelung	0,0030	0,700	0,004
	Wärmeübergangswiderstände			0,170
		0,2830	RT =	4,117
			U =	**0,243**

Bauteilliste

GZ 19115 Käthe-Dorsch-Gasse 15 (AF)

AW03 WAM12K18, AW, STB+WDVS-MW-PT

Neubau

AW A-I, Laubengang / Außentreppe / Feuermauer

		d [m]	λ [W/mK]	R [m2K/W]
1	Deckschicht-MW (ÖN B 6400)	0,0070	0,800	0,009
2	MW(SW)-PT 5 zB KI PT FKD-MAX C2	0,1200	0,034	3,529
3	Kleber-EPS (ÖN B 6400)	0,0050	0,800	0,006
4	STB Wand (Dicke lt. Statik)	0,1800	2,500	0,072
5	Spachtelung	0,0030	0,700	0,004
	Wärmeübergangswiderstände			0,170
		0,3150	RT =	3,790
			U =	**0,264**

AW03a WAM12K15, AW, STB+WDVS-MW-PT

Neubau

AW A-I, Laubengang / Außentreppe / Feuermauer

		d [m]	λ [W/mK]	R [m2K/W]
1	Deckschicht-MW (ÖN B 6400)	0,0070	0,800	0,009
2	MW(SW)-PT 5 zB KI PT FKD-MAX C2	0,1200	0,034	3,529
3	Kleber-EPS (ÖN B 6400)	0,0050	0,800	0,006
4	STB Wand (Dicke lt. Statik)	0,1500	2,500	0,060
5	Spachtelung	0,0030	0,700	0,004
	Wärmeübergangswiderstände			0,170
		0,2850	RT =	3,778
			U =	**0,265**

D01a DAT46K35, UD XPS, Unbeh., Plattenbelag

Neubau

DU O-U, zB System Optigrün - Gartendach

		d [m]	λ [W/mK]	R [m2K/W]
1	Betonplatten (ÖN B 3691, dmin 5cm)	0,0500		
2	Splitt 4/8 (ÖN B 3691, dmin 3cm)	0,0300		
3	ungebundene Tragschicht	0,2200		
4	Filterschicht, Vlies (ÖN B 3691)	0,0020		
5	Drain- und Wasserspeicherelement FKD 60BO	0,0000		
6	verfüllt mit Drainschicht Perl 8/16	0,0600		
7	Schutz- und Speichervlies (ÖN L 1131)	0,0040		
8	XPS-G 30 zB Austrotherm TOP 30 SF	0,0800	0,035	2,286
9	(im Perimeterbereich, in der Fläche Dmin. 5cm)	0,0000		
10	Abdichtung E-KV-4-WF (ÖN B 3660)	0,0040	0,230	0,017
11	Abdichtung E-KV-4-WF (ÖN B 3660)	0,0040	0,230	0,017
12	Abdichtung E-KV-4 (ÖN B 3660)	0,0040	0,230	0,017
13	Bitumenvoranstrich (ÖN B 3615)	0,0010	0,230	0,004
14	Gefällebeton (Dmin. 3cm, Gefälle min. 2%)	0,0800	1,580	0,051
15	STB Decke (Dicke lt. Statik)	0,3500	2,500	0,140
16	Spachtelung	0,0030	0,700	0,004
	Wärmeübergangswiderstände			0,200
		0,8920	RT =	2,736
			Uc =	**0,461**

Bauteilliste

GZ 19115 Käthe-Dorsch-Gasse 15 (AF)

D01b DAT46K35, UD XPS, Unbeh., intensiv begrünt

Neubau

DU O-U, zB System Optigrün - Gartendach

			d [m]	λ [W/mK]	R [m2K/W]
1	Vegetationsschicht (ÖNORM L 1131, dmin 20cm)		0,3000		
2	Filterschicht, Vlies (ÖN B 3691)		0,0020		
3	Drain- und Wasserspeicherelement FKD 60BO		0,0000		
4	verfüllt mit Drainschicht Perl 8/16		0,0600		
5	Schutz- und Speichervlies (ÖN L 1131)		0,0040		
6	XPS-G 30 zB Austrotherm TOP 30 SF		0,0800	0,035	2,286
7	(im Perimeterbereich, in der Fläche Dmin. 5cm)		0,0000		
8	Abdichtung E-KV-4-WF (ÖN B 3660)		0,0040	0,230	0,017
9	Abdichtung E-KV-4-WF (ÖN B 3660)		0,0040	0,230	0,017
10	Abdichtung E-KV-4 (ÖN B 3660)		0,0040	0,230	0,017
11	Bitumenvoranstrich (ÖN B 3615)		0,0010	0,230	0,004
12	Gefällebeton (Dmin. 3cm, Gefälle min. 2%)		0,0800	1,580	0,051
13	STB Decke (Dicke lt. Statik)		0,3500	2,500	0,140
14	Spachtelung		0,0030	0,700	0,004
	Wärmeübergangswiderstände				0,200
			0,8920	RT =	2,736
				Uc =	**0,461**

D02a DAT27K22, UD XPS, Terrasse Plattenbelag

Neubau

AD O-U

			d [m]	λ [W/mK]	R [m2K/W]
1	Betonplatten (ÖN B 3691, dmin 5cm)		0,0500		
2	Splitt 4/8 (ÖN B 3691, dmin 3cm)		0,0300		
3	Filterschicht, Vlies (ÖN B 3691)		0,0020		
4	XPS-G 30 zB Austrotherm Plus 30 SF		0,1800	0,032	5,625
5	Abdichtung E-KV-5 (ÖN B 3660)		0,0050	0,230	0,022
6	Abdichtung E-KV-5 (ÖN B 3660)		0,0050	0,230	0,022
7	Bitumenvoranstrich (ÖN B 3615)		0,0010	0,230	0,004
8	Gefällebeton (Dmin. 3cm, Gefälle min. 2%)		0,0800	1,580	0,051
9	STB Decke (Dicke lt. Statik)	F	0,2200	2,500	0,088
10	Spachtelung		0,0030	0,700	0,004
	Wärmeübergangswiderstände				0,140
			0,5760	RT =	5,956
	F = Schicht mit Flächenheizung			**Uc =**	**0,177**

Bauteilliste

GZ 19115 Käthe-Dorsch-Gasse 15 (AF)

D02b DAT32K24, UD XPS, Betonplatten

Neubau

AD O-U

			d [m]	λ [W/mK]	R [m2K/W]
1	Betonplatten (ÖN B 3691, dmin 5cm)		0,0500		
2	Splitt 4/8 (ÖN B 3691, dmin 3cm)		0,0500		
3	Filterschicht, Vlies (ÖN B 3691)		0,0020		
4	XPS-G 30 zB Austrotherm Plus 30 SF		0,2000	0,032	6,250
5	Abdichtung E-KV-5-WF (ÖN B 3660)		0,0050	0,230	0,022
6	Abdichtung E-KV-5-WF (ÖN B 3660)		0,0050	0,230	0,022
7	Bitumenvoranstrich (ÖN B 3615)		0,0010	0,230	0,004
8	Gefällebeton (Gefälle min. 2%)		0,0000		
9	STB Decke (Dicke lt. Statik)	F	0,2400	2,500	0,096
10	Spachtelung		0,0030	0,700	0,004
	Wärmeübergangswiderstände				0,140
			0,5560	RT =	6,538
	F = Schicht mit Flächenheizung			**Uc =**	**0,169**

D02c DAE36K24, UD XPS, extensiv begrünt

Neubau

AD O-U, zB System Optigrün - Naturdach

			d [m]	λ [W/mK]	R [m2K/W]
1	Vegetationsschicht (ÖNORM L 1131, dmin 10cm)		0,1000		
2	Filterschicht, Vlies (ÖN B 3691)		0,0020		
3	Drain- und Wasserspeicherelement FKD 40		0,0400		
4	Schutz- und Speichervlies (ÖN L 1131)		0,0040		
5	XPS-G 30 zB Austrotherm Plus 30 SF		0,2000	0,032	6,250
6	Abdichtung E-KV-5-WF (ÖN B 3660)		0,0050	0,230	0,022
7	Abdichtung E-KV-5-WF (ÖN B 3660)		0,0050	0,230	0,022
8	Bitumenvoranstrich (ÖN B 3615)		0,0010	0,230	0,004
9	Gefällebeton (Gefälle min. 2%)		0,0000		
10	STB Decke (Dicke lt. Statik)	F	0,2400	2,500	0,096
11	Spachtelung		0,0030	0,700	0,004
	Wärmeübergangswiderstände				0,140
			0,6000	RT =	6,538
	F = Schicht mit Flächenheizung			**Uc =**	**0,169**

D03b DAK20, Loggia- / Balkonplatte

Neubau

DU O-U, thermisch getrennt, schalltechn. entkoppelt

		d [m]	λ [W/mK]	R [m2K/W]
1	Beschichtungssystem (ÖN B 3691, ETA,	0,0024		
2	ETAG 005; Brandverhalten BROOF (t1))	0,0000		
3	STB Decke (Dicke lt. Statik)	0,1800	2,500	0,072
4	im Gefälle (min. 2%)	0,0000		
	Wärmeübergangswiderstände			0,200
		0,1820	RT =	0,272
			U =	**3,676**

Bauteilliste

GZ 19115 Käthe-Dorsch-Gasse 15 (AF)

D04c DAE12K25, Dach TRH offen, extensiv begrünt

Neubau

DU O-U, zB System Optigrün - Naturdach

		d [m]	λ [W/mK]	R [m2K/W]
1	Vegetationsschicht (ÖNORM L 1131, dmin 10cm)	0,1000		
2	Filterschicht, Vlies (ÖN B 3691)	0,0020		
3	Drain- und Wasserspeicherelement FKD 25	0,0250	0,500	0,050
4	Schutz- und Speichervlies (ÖN L 1131)	0,0040		
5	Abdichtung E-KV-5-WF (ÖN B 3660)	0,0050	0,230	0,022
6	Abdichtung E-KV-5-WF (ÖN B 3660)	0,0050	0,230	0,022
7	Bitumenvoranstrich (ÖN B 3615)	0,0010	0,230	0,004
8	STB Decke (Dicke lt. Statik, D=25-35cm,	0,2500	2,500	0,100
9	Oberfläche im Gefälle min. 2%)	0,0000		
	Wärmeübergangswiderstände			0,200
		0,3920	RT =	0,398
			U =	**2,513**

D05b FBA, Decke TRH offen, Betonplatten

Neubau

DU O-U

		d [m]	λ [W/mK]	R [m2K/W]
1	Betonplatten (ÖN B 3691)	0,0400		
2	Splitt 4/8 (ÖN B 3691, dmin 3cm)	0,0300		
3	Schutzvlies (ÖN B 3691)	0,0036	0,300	0,012
4	Abdichtung E-KV-5-WF (ÖN B 3660)	0,0050	0,230	0,022
5	Abdichtung E-KV-5-WF (ÖN B 3660)	0,0050	0,230	0,022
6	Bitumenvoranstrich (ÖN B 3615)	0,0010	0,230	0,004
7	STB Decke (Dicke lt. Statik, D=25-35cm,	0,2500	2,500	0,100
8	Oberfläche im Gefälle min. 2%)	0,0000		
	Wärmeübergangswiderstände			0,200
		0,3350	RT =	0,360
			U =	**2,778**

F01a DIGK30E, Tiefgarage erdber.

Neubau

EBKu U-O, RL Befahrbare Verkehrsflächen in Garagen

		d [m]	λ [W/mK]	R [m2K/W]
1	Rollierung (lt. Statik)	0,2000	2,000	0,100
2	Trennlage zB 1x PE 0,1	0,0001	0,500	0,000
3	Sauberkeitsschicht	0,0500	1,330	0,038
4	Gleitschicht zB 2x PE 0,2 + Vlies	0,0050	0,500	0,010
5	STB WU-Qualität (Dicke lt. Statik)	0,3000	2,500	0,120
6	Oberfläche im Gefälle (min. 2%)	0,0000		
7	Beschichtungssystem OS11b (Brandverhalten Bfl)	0,0000		
	Wärmeübergangswiderstände			0,170
		0,5550	RT =	0,438
			U =	**2,283**

Bauteilliste

GZ 19115 Käthe-Dorsch-Gasse 15 (AF)

F01b DIGK25, Tiefgarage Zwischenebene

Neubau

DU O-U, RL Befahrbare Verkehrsflächen in Garagen

		d [m]	λ [W/mK]	R [m2K/W]
1	Beschichtungssystem OS11b (Brandverhalten Bfl)	0,0000		
2	Oberfläche im Gefälle (min. 2%)	0,0000		
3	STB Decke (Dicke lt. Statik)	0,2500	2,500	0,100
	Wärmeübergangswiderstände			0,200
		0,2500	RT =	0,300
			U =	**3,333**

F02d DI0K30E, TR erdber., Versiegelung

Neubau

EBKu U-O

		d [m]	λ [W/mK]	R [m2K/W]
1	Rollierung (lt. Statik)	0,2000	2,000	0,100
2	Trennlage zB 1x PE 0,1	0,0001		
3	Sauberkeitsschicht	0,0500		
4	Gleitschicht zB 2x PE 0,2 + Vlies	0,0050	0,500	0,010
5	STB WU-Qualität (Dicke lt. Statik)	0,3000	2,500	0,120
6	Versiegelung	0,0000		
	Wärmeübergangswiderstände			0,170
		0,5550	RT =	0,400
			U =	**2,500**

F03d DI08K30E, ER erdber., Versiegelung

Neubau

EBKu U-O

		d [m]	λ [W/mK]	R [m2K/W]
1	Rollierung (lt. Statik)	0,2000		
2	Trennlage zB 1x PE 0,1	0,0001		
3	Sauberkeitsschicht	0,0500		
4	Gleitschicht zB 2x PE 0,2 + Vlies	0,0050	0,500	0,010
5	STB WU-Qualität (Dicke lt. Statik)	0,3000	2,500	0,120
6	EPS-T 650 [s'≤15MN/m³/λ≤0,044 W/mK/CP3]	0,0300	0,044	0,682
7	Dampfbremse zB PE 0,25 sd≥200m	0,0003	0,500	0,001
8	Zementestrich E300 (ÖN B 3732) A1-3 kN/m²	0,0550	1,400	0,039
9	Versiegelung	0,0000		
	Wärmeübergangswiderstände			0,170
		0,6400	RT =	1,022
			U =	**0,978**

F04b DIF15K30E, TRH erdber., Feinsteinzeug

Neubau

EB U-O

		d [m]	λ [W/mK]	R [m2K/W]
1	Rollierung (lt. Statik)	0,2000		
2	Trennlage zB 1x PE 0,1	0,0001		
3	Sauberkeitsschicht	0,0500		
4	Gleitschicht zB 2x PE 0,2 + Vlies	0,0050	0,500	0,010
5	STB WU-Qualität (Dicke lt. Statik)	0,3000	2,500	0,120
6	EPS-W20 zB Austrotherm EPS W20 Plus	0,0500	0,031	1,613
7	EPS-T 650 [s'≤15MN/m³/λ≤0,044 W/mK/CP3]	0,0300	0,044	0,682
8	Dampfbremse zB PE 0,25 sd≥200m	0,0003	0,500	0,001
9	Zementestrich E300 (ÖN B 3732) A1-3 kN/m²	0,0550	1,400	0,039
10	Kleber-Fliesen (ÖN B 3407)	0,0050		
11	Belag (Feinsteinzeug)	0,0100		
	Wärmeübergangswiderstände			0,170
		0,7050	RT =	2,635
			U =	**0,380**

F05 DIA19K25, DE Müllraum üb Unbeh.

Neubau

DU O-U

		d [m]	λ [W/mK]	R [m2K/W]
1	Gußasphalt MA (Brandverhalten Bfl)	0,0300	0,700	0,043
2	Zementestrich (Dicke lt. Statik)	0,0800	1,400	0,057
3	Trennlage zB 2x PE 0,1	0,0002	0,500	0,000
4	PU-TDM zB BSW Regupol sound 47	0,0080	0,075	0,107
5	Abdichtung E-KV-4 (ÖN B 3660)	0,0040	0,230	0,017
6	Abdichtung E-KV-4 (ÖN B 3660)	0,0040	0,230	0,017
7	PU zB puren NE RG80 GFD (Gefälle min. 2%,	0,0600	0,031	1,935
8	Flankendämmung 1m, sonst Gefällebeton)	0,0000		
9	Bitumendampfsperre E-ALGV-4 (ÖN B 3666)	0,0038	0,230	0,017
10	STB Decke (Dicke lt. Statik)	0,2500	2,500	0,100
	Wärmeübergangswiderstände			0,200
		0,4400	RT =	2,493
			U =	**0,401**

F06b DIF14K20, GD, Feinsteinzeug

Neubau

WDu O-U, Gang, TRH, Kinderwagen

		d [m]	λ [W/mK]	R [m2K/W]
1	Belag (Feinsteinzeug)	0,0100		
2	Kleber-Fliesen (ÖN B 3407)	0,0050		
3	Zementestrich E300 (ÖN B 3732) A1-3 kN/m²	0,0550	1,400	0,039
4	Dampfbremse zB PE 0,25 sd≥200m	0,0003	0,500	0,001
5	EPS-T 650 [s'≤15MN/m³/λ≤0,044 W/mK/CP3]	0,0300	0,044	0,682
6	Schüttung gebunden, ρ≥135kg/m³ (ÖN B 3732,	0,0400	0,055	0,727
7	Zusammendrückbarkeit ≤ 1,0 mm)	0,0000		
8	STB Decke (Dicke lt. Statik)	0,2000	2,500	0,080
	Wärmeübergangswiderstände			0,200
		0,3400	RT =	1,729
			U =	**0,578**

F06c DIF10K20, TRH KG1+Podest, Feinsteinzeug

Neubau

DU O-U

		d [m]	λ [W/mK]	R [m2K/W]
1	Belag (Feinsteinzeug)	0,0100		
2	Kleber-Fliesen (ÖN B 3407)	0,0050		
3	Zementestrich E300 (ÖN B 3732) A1-3 kN/m²	0,0550	1,400	0,039
4	Dampfbremse zB PE 0,25 sd≥200m	0,0003	0,500	0,001
5	EPS-T 650 [s'≤15MN/m³/λ≤0,044 W/mK/CP3]	0,0300	0,044	0,682
6	Zusammendrückbarkeit ≤ 1,0 mm)	0,0000		
7	STB Decke (Dicke lt. Statik)	0,2000	2,500	0,080
	Wärmeübergangswiderstände			0,200
		0,3000	RT =	1,002
			U =	**0,998**

F06d DI14K20, DE Unbeh. üb Unbeh., Versiegelung

Neubau

DU O-U, Fahrradraum

		d [m]	λ [W/mK]	R [m2K/W]
1	Versiegelung	0,0000		
2	Zementestrich E300 (ÖN B 3732) A1-3 kN/m²	0,0550	1,400	0,039
3	Dampfbremse zB PE 0,25 sd≥200m	0,0003	0,500	0,001
4	EPS-T 650 [s'≤15MN/m³/λ≤0,044 W/mK/CP3]	0,0300	0,044	0,682
5	Schüttung gebunden, ρ≥135kg/m³ (ÖN B 3732,	0,0710	0,055	1,291
6	Zusammendrückbarkeit ≤ 1,0 mm)	0,0000		
7	STB Decke (Dicke lt. Statik)	0,2000	2,500	0,080
	Wärmeübergangswiderstände			0,200
		0,3560	RT =	2,293
			U =	**0,436**

Bauteilliste

GZ 19115 Käthe-Dorsch-Gasse 15 (AF)

F08a DHW15K20I16, DE üb Garage, Laminat

Neubau

DGT U-O

			d [m]	λ [W/mK]	R [m2K/W]
1	MW(SW)-WF zB PAROC CGL 20cyc		0,1600	0,038	4,211
2	STB Decke (Dicke lt. Statik)		0,2000	2,500	0,080
3	Schüttung gebunden, ρ≥135kg/m³ (ÖN B 3732,		0,0450	0,055	0,818
4	Zusammendrückbarkeit ≤ 1,0 mm)		0,0000		
5	EPS-T 650 [s'≤15MN/m³/λ≤0,044 W/mK/CP3,		0,0300	0,044	0,682
6	kaschiert mit Dampfbremse sd≥160m]		0,0002	0,500	0,000
7	Heizestrich-Zement E 225 (ÖN B 2242-4) A1-2 kN/m²	F	0,0660	1,330	0,050
8	XPS Unterlagsplatte (Laminat)		0,0030		
9	Belag (Laminat)		0,0070		
	Wärmeübergangswiderstände				0,340
			0,5110	RT =	6,181
	F = Schicht mit Flächenheizung			**U =**	**0,162**

F08b DHS15K20I16, DE üb Garage, Fliesen

Neubau

DGT U-O

			d [m]	λ [W/mK]	R [m2K/W]
1	MW(SW)-WF zB PAROC CGL 20cyc		0,1600	0,038	4,211
2	STB Decke (Dicke lt. Statik)		0,2000	2,500	0,080
3	Schüttung gebunden, ρ≥135kg/m³ (ÖN B 3732,		0,0400	0,055	0,727
4	Zusammendrückbarkeit ≤ 1,0 mm)		0,0000		
5	EPS-T 650 [s'≤15MN/m³/λ≤0,044 W/mK/CP3,		0,0300	0,044	0,682
6	kaschiert mit Dampfbremse sd≥160m]		0,0002	0,500	0,000
7	Heizestrich-Zement E 225 (ÖN B 2242-4) A1-2 kN/m²	F	0,0660	1,330	0,050
8	Kleber-Fliesen (ÖN B 3407)		0,0050		
9	Belag (Fliesen)		0,0100		
	Wärmeübergangswiderstände				0,340
			0,5110	RT =	6,090
	F = Schicht mit Flächenheizung			**U =**	**0,164**

F08c DHS15K20I16, DE üb Garage, Nassraum

Neubau

DGT U-O

			d [m]	λ [W/mK]	R [m2K/W]
1	MW(SW)-WF zB PAROC CGL 20cyc		0,1600	0,038	4,211
2	STB Decke (Dicke lt. Statik)		0,2000	2,500	0,080
3	Schüttung gebunden, ρ≥135kg/m³ (ÖN B 3732,		0,0400	0,055	0,727
4	Zusammendrückbarkeit ≤ 1,0 mm)		0,0000		
5	EPS-T 650 [s'≤15MN/m³/λ≤0,044 W/mK/CP3,		0,0300	0,044	0,682
6	kaschiert mit Dampfbremse sd≥160m]		0,0002		
7	Heizestrich-Zement E 225 (ÖN B 2242-4) A1-2 kN/m²	F	0,0660	1,330	0,050
8	Verbundabdichtung (ÖN B 3407)		0,0020		
9	Kleber-Fliesen (ÖN B 3407)		0,0050		
10	Belag (Fliesen)		0,0100		
	Wärmeübergangswiderstände				0,340
			0,5130	RT =	6,090
	F = Schicht mit Flächenheizung			**U =**	**0,164**

Bauteilliste

GZ 19115 Käthe-Dorsch-Gasse 15 (AF)

F08d DHS15K20I16, TRH/Gang üb Garage, Fliesen

Neubau

DGT U-O

			d [m]	λ [W/mK]	R [m2K/W]
1	MW(SW)-WF zB PAROC CGL 20cyc		0,1600	0,038	4,211
2	STB Decke (Dicke lt. Statik)		0,2000	2,500	0,080
3	Schüttung gebunden, ρ≥135kg/m³ (ÖN B 3732,		0,0510	0,055	0,927
4	Zusammendrückbarkeit ≤ 1,0 mm)		0,0000		
5	EPS-T 650 [s'≤15MN/m³/λ≤0,044 W/mK/CP3]		0,0300	0,044	0,682
6	Dampfbremse zB PE 0,25 sd≥200m		0,0003	0,500	0,001
7	Zementestrich E300 (ÖN B 3732) A1-3 kN/m²		0,0550	1,400	0,039
8	Kleber-Fliesen (ÖN B 3407)		0,0050		
9	Belag (Fliesen)		0,0100		
	Wärmeübergangswiderstände				0,340
			0,5110	RT =	6,280
				U =	**0,159**

F09a DHW15K25I16, DE üb Unbeheizt, Laminat

Neubau

DGUo U-O, WHG EG zu KG1

			d [m]	λ [W/mK]	R [m2K/W]
1	MW(SW)-WF zB PAROC CGL 20cyc		0,1600	0,038	4,211
2	STB Decke (Dicke lt. Statik)		0,2500	2,500	0,100
3	Schüttung gebunden, ρ≥135kg/m³ (ÖN B 3732,		0,0450	0,055	0,818
4	Zusammendrückbarkeit ≤ 1,0 mm)		0,0000		
5	EPS-T 650 [s'≤15MN/m³/λ≤0,044 W/mK/CP3,		0,0300	0,044	0,682
6	Dampfbremse zB PE 0,25 sd≥200m		0,0003	0,500	0,001
7	Heizestrich-Zement E 225 (ÖN B 2242-4) A1-2 kN/m²	F	0,0660	1,330	0,050
8	XPS Unterlagsplatte (Laminat)		0,0030		
9	Belag (Laminat)		0,0070		
	Wärmeübergangswiderstände				0,340
			0,5610	RT =	6,202
	F = Schicht mit Flächenheizung			**U =**	**0,161**

F09b DHS15K25I16, DE üb Unbeh., Fliesen

Neubau

DGUo U-O, WHG, WG, Gem.R., WAKÜ EG zu KG1

			d [m]	λ [W/mK]	R [m2K/W]
1	MW(SW)-WF zB PAROC CGL 20cyc		0,1600	0,038	4,211
2	STB Decke (Dicke lt. Statik)		0,2500	2,500	0,100
3	Schüttung gebunden, ρ≥135kg/m³ (ÖN B 3732,		0,0400	0,055	0,727
4	Zusammendrückbarkeit ≤ 1,0 mm)		0,0000		
5	EPS-T 650 [s'≤15MN/m³/λ≤0,044 W/mK/CP3,		0,0300	0,044	0,682
6	kaschiert mit Dampfbremse sd≥160m]		0,0002	0,500	0,000
7	Heizestrich-Zement E 225 (ÖN B 2242-4) A1-2 kN/m²	F	0,0660	1,330	0,050
8	(Verbundabdichtung (ÖN B 3407))		0,0020		
9	Kleber-Fliesen (ÖN B 3407)		0,0050		
10	Belag (Fliesen)		0,0100		
	Wärmeübergangswiderstände				0,340
			0,5630	RT =	6,110
	F = Schicht mit Flächenheizung			**U =**	**0,164**

F09d DIF15K25I16, TRH/Gang üb Unbeheizt, Feinsteinzeug

Neubau

DGUo U-O, EG zu KG1

			d [m]	λ [W/mK]	R [m2K/W]
1	MW(SW)-WF zB PAROC CGL 20cyc		0,1600	0,038	4,211
2	STB Decke (Dicke lt. Statik)		0,2500	2,500	0,100
3	Schüttung gebunden, ρ≥135kg/m³ (ÖN B 3732,		0,0510	0,055	0,927
4	Zusammendrückbarkeit ≤ 1,0 mm)		0,0000		
5	EPS-T 650 [s'≤15MN/m³/λ≤0,044 W/mK/CP3]		0,0300	0,044	0,682
6	Dampfbremse zB PE 0,25 sd≥200m		0,0003	0,500	0,001
7	Zementestrich E300 (ÖN B 3732) A1-3 kN/m²		0,0550	1,400	0,039
8	Kleber-Fliesen (ÖN B 3407)		0,0050		
9	Belag (Feinsteinzeug)		0,0100		
	Wärmeübergangswiderstände				0,340
			0,5610	RT =	6,300
				U =	**0,159**

F10a DIW14K20, GD, Laminat

Neubau

WDu O-U

			d [m]	λ [W/mK]	R [m2K/W]
1	Belag (Laminat)		0,0070		
2	XPS Unterlagsplatte (Laminat)		0,0030		
3	Zementestrich E225 (ÖN B 3732) A1-2 kN/m²		0,0500	1,400	0,036
4	Dampfbremse zB PE 0,25 sd≥200m		0,0003	0,500	0,001
5	EPS-T 650 [s'≤15MN/m³/λ≤0,044 W/mK/CP3]		0,0300	0,044	0,682
6	Schüttung gebunden, ρ≥135kg/m³ (ÖN B 3732,		0,0450	0,055	0,818
7	Zusammendrückbarkeit ≤ 1,0 mm)		0,0000		
8	STB Decke (Dicke lt. Statik)	F	0,2000	2,500	0,080
9	Spachtelung		0,0030	0,700	0,004
	Wärmeübergangswiderstände				0,200
			0,3380	RT =	1,821
	F = Schicht mit Flächenheizung			**U =**	**0,549**

F10b DHS14K20, GD, Fliesen

Neubau

WDu O-U, WHG RG's/OG's

			d [m]	λ [W/mK]	R [m2K/W]
1	Belag (Fliesen)		0,0100		
2	Kleber-Fliesen (ÖN B 3407)		0,0050		
3	(Verbundabdichtung (ÖN B 3407))		0,0020		
4	Zementestrich E225 (ÖN B 3732) A1-2 kN/m²		0,0500	1,400	0,036
5	Dampfbremse zB PE 0,25 sd≥200m		0,0003	0,500	0,001
6	EPS-T 650 [s'≤15MN/m³/λ≤0,044 W/mK/CP3]		0,0300	0,044	0,682
7	Schüttung gebunden, ρ≥135kg/m³ (ÖN B 3732,		0,0400	0,055	0,727
8	Zusammendrückbarkeit ≤ 1,0 mm)		0,0000		
9	STB Decke (Dicke lt. Statik)	F	0,2000	2,500	0,080
10	Spachtelung		0,0030	0,700	0,004
	Wärmeübergangswiderstände				0,200
			0,3400	RT =	1,730
	F = Schicht mit Flächenheizung			**U =**	**0,578**

Bauteilliste

GZ 19115 Käthe-Dorsch-Gasse 15 (AF)

IW02 WIM08K20, TW gg Garage/Unbeh., STB+MW

Neubau

WggG A-I, TRH zu ER

		d [m]	λ [W/mK]	R [m2K/W]
1	MW(SW)-WF zB PAROC CGL 20cyc	0,0800	0,038	2,105
2	STB Wand (Dicke lt. Statik)	0,2500	2,500	0,100
3	Spachtelung	0,0030	0,700	0,004
	Wärmeübergangswiderstände			0,260
		0,3330	RT =	2,469
			U =	**0,405**

IW03b WIK15V09.1, TW gg Unbeh., GK-VS+STB

Neubau

WGU A-I, Beheizt zu KiWa

		d [m]	λ [W/mK]	R [m2K/W]
1	STB Wand (Dicke lt. Statik)	0,1500	2,500	0,060
2	zw. CD-Profil 60x27 auf Direktabhänger	0,0000		
3	MW(GW)-WL zB Isover TW-KF	0,0750	0,039	1,923
4	Dampfbremse zB PE 0,25 sd≥200m	0,0003	0,500	0,001
5	GKB (ÖN B 3410) 12,5mm 1x	0,0125	0,210	0,060
	Wärmeübergangswiderstände			0,260
		0,2380	RT =	2,304
			Uc =	**0,454**

IW03c WIM10K18, TW gg Müllraum, STB+MW

Neubau

WGU A-I

		d [m]	λ [W/mK]	R [m2K/W]
1	Beschichtung	0,0000		
2	Abdichtungshochzug	0,0080	0,230	0,035
3	WW-MW-WW zB KI Tektalan A2-E31-035/2	0,1000	0,036	2,778
4	Dampfsperre sd > 1500m	0,0015	0,330	0,005
5	STB Wand (Dicke lt. Statik)	0,1800	2,500	0,072
6	Spachtelung	0,0030	0,700	0,004
	Wärmeübergangswiderstände			0,260
		0,2930	RT =	3,154
			Uc =	**0,337**

Bauteilliste

GZ 19115 Käthe-Dorsch-Gasse 15 (AF)

IW04a WIK25V05, WTW, TW gg TRH/Gang, GK-VS+STB

Neubau

WBW A-I

		d [m]	λ [W/mK]	R [m2K/W]
1	Spachtelung	0,0030	0,700	0,004
2	STB Wand (Dicke lt. Statik)	0,2500	2,500	0,100
3	zw. CD-Profil 60x27 auf Direktabhänger	0,0000		
4	MW(GW)-WL zB Isover TW-KF	0,0300	0,039	0,769
5	GKB (ÖN B 3410) 12,5mm 1x	0,0125	0,210	0,060
	Wärmeübergangswiderstände			0,260
		0,2960	RT =	1,193
			U =	**0,838**

IW04b WIK18V05, WTW, TW gg TRH/Gang, GK-VS+STB

Neubau

WBW A-I

		d [m]	λ [W/mK]	R [m2K/W]
1	Spachtelung	0,0030	0,700	0,004
2	STB Wand (Dicke lt. Statik)	0,1800	2,500	0,072
3	zw. CD-Profil 60x27 auf Direktabhänger	0,0000		
4	MW(GW)-WL zB Isover TW-KF	0,0300	0,039	0,769
5	GKB (ÖN B 3410) 12,5mm 1x	0,0125	0,210	0,060
	Wärmeübergangswiderstände			0,260
		0,2260	RT =	1,165
			U =	**0,858**

IW04c WIK15V05, WTW, TW gg TRH/Gang, GK-VS+STB

Neubau

WBW A-I

		d [m]	λ [W/mK]	R [m2K/W]
1	Spachtelung	0,0030	0,700	0,004
2	STB Wand (Dicke lt. Statik)	0,1500	2,500	0,060
3	zw. CD-Profil 60x27 auf Direktabhänger	0,0000		
4	MW(GW)-WL zB Isover TW-KF	0,0300	0,039	0,769
5	GKB (ÖN B 3410) 12,5mm 1x	0,0125	0,210	0,060
	Wärmeübergangswiderstände			0,260
		0,1960	RT =	1,153
			U =	**0,867**

Bauteilliste

GZ 19115 Käthe-Dorsch-Gasse 15 (AF)

IW05a WIK18V05, WTW, STB+ GK-VS

Neubau

WBW A-I

		d [m]	λ [W/mK]	R [m2K/W]
1	GKB (ÖN B 3410) 12,5mm 1x	0,0125	0,210	0,060
2	MW(GW)-WL zB Isover TW-KF	0,0300	0,039	0,769
3	zw. CD-Profil 60x27 auf Direktabhänger	0,0000		
4	STB Wand (Dicke lt. Statik)	0,1800	2,500	0,072
5	Spachtelung	0,0030	0,700	0,004
	Wärmeübergangswiderstände			0,260
		0,2260	RT =	1,165
			U =	**0,858**

IW06 WIK18, IW, STB

Neubau

IW A-I

		d [m]	λ [W/mK]	R [m2K/W]
1	Spachtelung	0,0030	0,700	0,004
2	STB Wand (Dicke lt. Statik)	0,1800	2,500	0,072
3	Spachtelung	0,0030	0,700	0,004
	Wärmeübergangswiderstände			0,260
		0,1860	RT =	0,340
			U =	**2,941**

IW07a WI08, IW, CW 55/80

Neubau

IW A-I

	Lage		d [m]	λ [W/mK]	R [m2K/W]
1		GKB (ÖN B 3410) 12,5mm 1x	0,0125	0,210	0,060
2.0	|	Metallständer CW 55 Breite: 0,00 m Achsenabstand: 0,62 m	0,0550	48,000	0,001
2.1		MW(GW)-WL zB Isover TW-KF	0,0500	0,039	1,282
2.2		Luftschicht	0,0050	0,045	0,111
3		GKB (ÖN B 3410) 12,5mm 1x	0,0125	0,210	0,060
		Wärmeübergangswiderstände			0,260
		RTo=1,763 m2K/W; RTu=0,852 m2K/W;	**0,0800**	RT =	1,307
				U =	**0,765**

IW07d WI10.2, IW, CW 50/100

Neubau

IW A-I

	Lage		d [m]	λ [W/mK]	R [m2K/W]
1		GKB (ÖN B 3410) 12,5mm 2x	0,0250	0,210	0,119
2.0	|	Metallständer CW 50 Breite: 0,00 m Achsenabstand: 0,62 m	0,0500	48,000	0,001
2.1		MW(GW)-WL zB Isover TW-KF	0,0500	0,039	1,282
3		GKB (ÖN B 3410) 12,5mm 2x	0,0250	0,210	0,119
		Wärmeübergangswiderstände			0,260
		RTo=1,773 m2K/W; RTu=0,930 m2K/W;	**0,1000**	RT =	1,351
				U =	**0,740**

IW07e WI10.2, IW, CW 50/100, Nassraum

Neubau

IW A-I

	Lage		d [m]	λ [W/mK]	R [m2K/W]
1		GKB (ÖN B 3410) 12,5mm 2x	0,0250	0,210	0,119
2.0	|	Metallständer CW 50	0,0500	48,000	0,001
		Breite: 0,00 m Achsenabstand: 0,62 m			
2.1		MW(GW)-WL zB Isover TW-KF	0,0500	0,039	1,282
3		GKBI (ÖN B 3410) 12,5mm 2x	0,0250	0,210	0,119
4		Verbundabdichtung (ÖN B 3407)	0,0020		
5		Kleber-Fliesen (ÖN B 3407)	0,0050		
6		Belag (Fliesen)	0,0100		
		Wärmeübergangswiderstände			0,260
		RTo=1,773 m2K/W; RTu=0,930 m2K/W;	**0,1170**	RT =	1,351
				U =	**0,740**

IW07f WI10.2, IW, CW 50/100, Nassraum beids.

Neubau

IW A-I

	Lage		d [m]	λ [W/mK]	R [m2K/W]
1		Belag (Fliesen)	0,0100		
2		Kleber-Fliesen (ÖN B 3407)	0,0050		
3		Verbundabdichtung (ÖN B 3407)	0,0020		
4		GKBI (ÖN B 3410) 12,5mm 2x	0,0250	0,210	0,119
5.0	|	Metallständer CW 50	0,0500	48,000	0,001
		Breite: 0,00 m Achsenabstand: 0,62 m			
5.1		MW(GW)-WL zB Isover TW-KF	0,0450	0,039	1,154
5.2		Luftschicht	0,0050	0,045	0,111
6		GKBI (ÖN B 3410) 12,5mm 2x	0,0250	0,210	0,119
7		Verbundabdichtung (ÖN B 3407)	0,0020		
8		Kleber-Fliesen (ÖN B 3407)	0,0050		
9		Belag (Fliesen)	0,0100		
		Wärmeübergangswiderstände			0,260
		RTo=1,756 m2K/W; RTu=0,926 m2K/W;	**0,1340**	RT =	1,341
				U =	**0,746**

IW08a WI10, IW, CW 75/100

Neubau

IW A-I, zul. Wandhöhe gem. Systemhersteller

	Lage		d [m]	λ [W/mK]	R [m2K/W]
1		GKB (ÖN B 3410) 12,5mm 1x	0,0125	0,210	0,060
2.0	|	Metallständer CW 75	0,0750	48,000	0,002
		Breite: 0,00 m Achsenabstand: 0,62 m			
2.1		MW(GW)-WL zB Isover TW-KF	0,0750	0,039	1,923
3		GKB (ÖN B 3410) 12,5mm 1x	0,0125	0,210	0,060
		Wärmeübergangswiderstände			0,260
		RTo=2,285 m2K/W; RTu=1,027 m2K/W;	**0,1000**	RT =	1,656
				U =	**0,604**

Bauteilliste

GZ 19115 Käthe-Dorsch-Gasse 15 (AF)

IW08b — WS13.2-EI90, GKF (EI 90), CW 75/125

Neubau

IW — A-I

	Lage		d [m]	λ [W/mK]	R [m2K/W]
1		GKF (ÖN B 3410) 12,5mm 2x	0,0250	0,210	0,119
2.0	|	Metallständer CW 75	0,0750	48,000	0,002
		Breite: 0,00 m Achsenabstand: 0,62 m			
2.1		MW(GW)-WL zB Isover TW-KF	0,0750	0,039	1,923
3		GKF (ÖN B 3410) 12,5mm 2x	0,0250	0,210	0,119
		Wärmeübergangswiderstände			0,260
		RTo=2,406 m2K/W; RTu=1,146 m2K/W;	**0,1250**	RT =	1,776
				U =	**0,563**

IW09a — WI13, IW, CW 100/125

Neubau

IW — A-I, zul. Wandhöhe gem. Systemhersteller

	Lage		d [m]	λ [W/mK]	R [m2K/W]
1		GKB (ÖN B 3410) 12,5mm 1x	0,0125	0,210	0,060
2.0	|	Metallständer CW 100	0,1000	48,000	0,002
		Breite: 0,00 m Achsenabstand: 0,62 m			
2.1		MW(GW)-WL zB Isover TW-KF	0,0750	0,039	1,923
2.2		Luftschicht	0,0250	0,139	0,180
3		GKB (ÖN B 3410) 12,5mm 1x	0,0125	0,210	0,060
		Wärmeübergangswiderstände			0,260
		RTo=2,461 m2K/W; RTu=1,143 m2K/W;	**0,1250**	RT =	1,802
				U =	**0,555**

IW10a — WI13.2, IW, CW 75/125

Neubau

IW — A-I, Konsollast/Waschtisch/Heizkörper

	Lage		d [m]	λ [W/mK]	R [m2K/W]
1		GKB (ÖN B 3410) 12,5mm 2x	0,0250	0,210	0,119
2.0	|	Metallständer CW 75	0,0750	48,000	0,002
		Breite: 0,00 m Achsenabstand: 0,62 m			
2.1		MW(GW)-WL zB Isover TW-KF	0,0500	0,039	1,282
2.2		Luftschicht	0,0250	0,139	0,180
3		GKBI (ÖN B 3410) 12,5mm 2x	0,0250	0,210	0,119
		Wärmeübergangswiderstände			0,260
		RTo=1,951 m2K/W; RTu=1,046 m2K/W;	**0,1250**	RT =	1,498
				U =	**0,667**

IW10b — WI13.2, IW, CW 75/125, Nassraum

Neubau

IW — A-I, Konsollast/Waschtisch/Heizkörper

	Lage		d [m]	λ [W/mK]	R [m2K/W]
1		GKB (ÖN B 3410) 12,5mm 2x	0,0250	0,210	0,119
2.0	|	Metallständer CW 75	0,0750	48,000	0,002
		Breite: 0,00 m Achsenabstand: 0,62 m			
2.1		MW(GW)-WL zB Isover TW-KF	0,0500	0,039	1,282
2.2		Luftschicht	0,0250	0,139	0,180
3		GKBI (ÖN B 3410) 12,5mm 2x	0,0250	0,210	0,119
4		Verbundabdichtung (ÖN B 3407)	0,0020		

5		Kleber-Fliesen (ÖN B 3407)	0,0050		
6		Belag (Fliesen)	0,0100		
		Wärmeübergangswiderstände			0,260
		RTo=1,951 m2K/W; RTu=1,046 m2K/W;	**0,1420**	RT =	1,498
				U =	**0,667**

IW10c WI13.2, IW, CW 75/125, Nassraum beids.

Neubau

IW A-I, Konsollast/Waschtisch/Heizkörper

	Lage		d [m]	λ [W/mK]	R [m2K/W]
1		Belag (Fliesen)	0,0100		
2		Kleber-Fliesen (ÖN B 3407)	0,0050		
3		Verbundabdichtung (ÖN B 3407)	0,0020		
4		GKBI (ÖN B 3410) 12,5mm 2x	0,0250	0,210	0,119
5.0		Metallständer CW 75	0,0750	48,000	0,002
		Breite: 0,00 m Achsenabstand: 0,62 m			
5.1		MW(GW)-WL zB Isover TW-KF	0,0500	0,039	1,282
5.2		Luftschicht	0,0250	0,139	0,180
6		GKBI (ÖN B 3410) 12,5mm 2x	0,0250	0,210	0,119
7		Verbundabdichtung (ÖN B 3407)	0,0020		
8		Kleber-Fliesen (ÖN B 3407)	0,0050		
9		Belag (Fliesen)	0,0100		
		Wärmeübergangswiderstände			0,260
		RTo=1,951 m2K/W; RTu=1,046 m2K/W;	**0,1590**	RT =	1,498
				U =	**0,667**

IW11b WI15.2, IW, CW 100/150, Nassraum

Neubau

IW A-I, Badewanne+Waschtisch/Ausgussbecken

	Lage		d [m]	λ [W/mK]	R [m2K/W]
1		GKB (ÖN B 3410) 12,5mm 2x	0,0250	0,210	0,119
2.0		Metallständer CW 100	0,1000	48,000	0,002
		Breite: 0,00 m Achsenabstand: 0,62 m			
2.1		MW(GW)-WL zB Isover TW-KF	0,0750	0,039	1,923
2.2		Luftschicht	0,0250	0,139	0,180
3		GKBI (ÖN B 3410) 12,5mm 2x	0,0250	0,210	0,119
4		Verbundabdichtung (ÖN B 3407)	0,0020		
5		Kleber-Fliesen (ÖN B 3407)	0,0050		
6		Belag (Fliesen)	0,0100		
		Wärmeübergangswiderstände			0,260
		RTo=2,584 m2K/W; RTu=1,262 m2K/W;	**0,1670**	RT =	1,923
				U =	**0,520**

IW11c WI15.2, IW, CW 100/150, Nassraum beids.

Neubau

IW A-I, Badewanne+Waschtisch/Ausgussbecken

	Lage		d [m]	λ [W/mK]	R [m2K/W]
1		Belag (Fliesen)	0,0100		
2		Kleber-Fliesen (ÖN B 3407)	0,0050		
3		Verbundabdichtung (ÖN B 3407)	0,0020		
4		GKBI (ÖN B 3410) 12,5mm 2x	0,0250	0,210	0,119

5.0	|	Metallständer CW 100 Breite: 0,00 m Achsenabstand: 0,62 m	0,1000	48,000	0,002
5.1		MW(GW)-WL zB Isover TW-KF	0,0750	0,039	1,923
5.2		Luftschicht	0,0250	0,139	0,180
6		GKBI (ÖN B 3410) 12,5mm 2x	0,0250	0,210	0,119
7		Verbundabdichtung (ÖN B 3407)	0,0020		
8		Kleber-Fliesen (ÖN B 3407)	0,0050		
9		Belag (Fliesen)	0,0100		
		Wärmeübergangswiderstände			0,260
		RTo=2,584 m2K/W; RTu=1,262 m2K/W;	**0,1840**	RT =	1,923
				U =	**0,520**

IW12b WI20.2, IW, CW 150/200, Nassraum

Neubau

IW A-I, Badewanne+Waschtsich+WM

	Lage		d [m]	λ [W/mK]	R [m2K/W]
1		GKB (ÖN B 3410) 12,5mm 2x	0,0250	0,210	0,119
2.0	|	Metallständer CW 150 Breite: 0,00 m Achsenabstand: 0,62 m	0,1500	48,000	0,003
2.1		MW(GW)-WL zB Isover TW-KF	0,0750	0,039	1,923
2.2		Luftschicht	0,0750	0,556	0,135
3		GKBI (ÖN B 3410) 12,5mm 2x	0,0250	0,210	0,119
4		Verbundabdichtung (ÖN B 3407)	0,0020		
5		Kleber-Fliesen (ÖN B 3407)	0,0050		
6		Belag (Fliesen)	0,0100		
		Wärmeübergangswiderstände			0,260
		RTo=2,539 m2K/W; RTu=1,265 m2K/W;	**0,2170**	RT =	1,902
				U =	**0,526**

IW12c WI17.2, IW, CW 100/175, Nassraum beids.

Neubau

IW A-I

	Lage		d [m]	λ [W/mK]	R [m2K/W]
1		Belag (Fliesen)	0,0100		
2		Kleber-Fliesen (ÖN B 3407)	0,0050		
3		Verbundabdichtung (ÖN B 3407)	0,0020		
4		GKBI (ÖN B 3410) 12,5mm 2x	0,0250	0,210	0,119
5.0	|	Metallständer CW 125 Breite: 0,00 m Achsenabstand: 0,62 m	0,1250	48,000	0,003
5.1		MW(GW)-WL zB Isover TW-KF	0,0750	0,039	1,923
5.2		Luftschicht	0,0500	0,278	0,180
6		GKBI (ÖN B 3410) 12,5mm 2x	0,0250	0,210	0,119
7		Verbundabdichtung (ÖN B 3407)	0,0020		
8		Kleber-Fliesen (ÖN B 3407)	0,0050		
9		Belag (Fliesen)	0,0100		
		Wärmeübergangswiderstände			0,260
		RTo=2,584 m2K/W; RTu=1,287 m2K/W;	**0,2090**	RT =	1,935
				U =	**0,517**

Bauteilliste

GZ 19115 Käthe-Dorsch-Gasse 15 (AF)

IW13a WS10-EI90, SW, GKF (EI 90), Nebenräume

Neubau

IW A-I

	Lage		d [m]	λ [W/mK]	R [m2K/W]
1.0	|	Metallständer CW 50 Breite: 0,00 m Achsenabstand: 0,62 m	0,0500	48,000	0,001
1.1		MW(SW)-WF zB KI Feuerschutz DPF-50	0,0500	0,035	1,429
2		GKF (ÖN B 3410) 15,0mm 3x	0,0450	0,210	0,214
		Wärmeübergangswiderstände			0,260
		RTo=1,894 m2K/W; RTu=0,922 m2K/W;	**0,0950**	RT =	1,408
				U =	**0,710**

IW13b WS10A, SW plus, GKF (EI 90), Aufenthaltsräume

Neubau

IW A-I

	Lage		d [m]	λ [W/mK]	R [m2K/W]
1.0	|	Metallständer UW 50 Breite: 0,00 m Achsenabstand: 0,62 m	0,0525	48,000	0,001
1.1		GKF (ÖN B 3410) 12,5mm 1x	0,0125	0,210	0,060
1.2		MW(SW)-WF zB KI Feuerschutz DPF-50	0,0400	0,035	1,143
2		GKFI (Diamant) 15,0mm 2x	0,0300	0,210	0,143
		Wärmeübergangswiderstände			0,260
		RTo=1,598 m2K/W; RTu=0,804 m2K/W;	**0,0830**	RT =	1,201
				U =	**0,833**

IW13c WS13-EI90, SW, GKF (EI 90)

Neubau

IW A-I

	Lage		d [m]	λ [W/mK]	R [m2K/W]
1.0	|	Metallständer CW 75 Breite: 0,00 m Achsenabstand: 0,62 m	0,0750	48,000	0,002
1.1		Luftschicht	0,0250	0,139	0,180
1.2		MW(SW)-WF zB KI Feuerschutz DPF-50	0,0500	0,035	1,429
2		GKF (ÖN B 3410) 15,0mm 3x	0,0450	0,210	0,214
		Wärmeübergangswiderstände			0,260
		RTo=2,072 m2K/W; RTu=1,038 m2K/W;	**0,1200**	RT =	1,555
				U =	**0,643**

IW14a V08.2, GK-VS, CW 50/75

Neubau

IW A-I

	Lage		d [m]	λ [W/mK]	R [m2K/W]
1		Luftschicht horizontal	0,0050	0,045	0,111
2.0	|	Metallständer CW 50 Breite: 0,00 m Achsenabstand: 0,62 m	0,0500	48,000	0,001
2.1		MW(GW)-WL zB Isover TW-KF	0,0500	0,039	1,282
3		GKBI (ÖN B 3410) 12,5mm 2x	0,0250	0,210	0,119
4		Verbundabdichtung (ÖN B 3407)	0,0020		
5		Kleber-Fliesen (ÖN B 3407)	0,0050		

6		Belag (Fliesen)	0,0100		
		Wärmeübergangswiderstände			0,260
		RTo=1,765 m2K/W; RTu=0,922 m2K/W;	**0,0970**	RT =	1,343
				U =	**0,744**

IW14b V11.2, GK-VS, CW 75/100

Neubau

IW A-I

	Lage		d [m]	λ [W/mK]	R [m2K/W]
1		Luftschicht horizontal	0,0050	0,045	0,111
2.0	|	Metallständer CW 75 Breite: 0,00 m Achsenabstand: 0,62 m	0,0750	48,000	0,002
2.1		MW(GW)-WL zB Isover TW-KF	0,0500	0,039	1,282
2.2		Luftschicht	0,0250		
3		GKBI (ÖN B 3410) 12,5mm 2x	0,0250	0,210	0,119
4		Verbundabdichtung (ÖN B 3407)	0,0020		
5		Kleber-Fliesen (ÖN B 3407)	0,0050		
6		Belag (Fliesen)	0,0100		
		Wärmeübergangswiderstände			0,260
		RTo=1,765 m2K/W; RTu=0,922 m2K/W;	**0,1220**	RT =	1,343
				U =	**0,744**

IW14c V13.2, GK-VS, CW 100/125

Neubau

IW A-I

	Lage		d [m]	λ [W/mK]	R [m2K/W]
1		Luftschicht horizontal	0,0050	0,045	0,111
2.0	|	Metallständer CW 100 Breite: 0,00 m Achsenabstand: 0,62 m	0,1000	48,000	0,002
2.1		MW(GW)-WL zB Isover TW-KF	0,0500	0,039	1,282
2.2		Luftschicht	0,0500		
3		GKBI (ÖN B 3410) 12,5mm 2x	0,0250	0,210	0,119
		Wärmeübergangswiderstände			0,260
		RTo=1,765 m2K/W; RTu=0,922 m2K/W;	**0,1300**	RT =	1,343
				U =	**0,744**

IW14d V20, GK-VS, CW/UA 50, WC

Neubau

IW A-I

	Lage		d [m]	λ [W/mK]	R [m2K/W]
1		Inst-Raum (lt. HKLS)	0,1250		
2.0	|	Metallständer CW/UA 50 Breite: 0,00 m Achsenabstand: 0,62 m	0,0500	48,000	0,001
2.1		MW(GW)-WL zB Isover TW-KF	0,0500	0,039	1,282
3		GKBI (ÖN B 3410) 12,5mm 2x	0,0250	0,210	0,119
		Wärmeübergangswiderstände			0,260
		RTo=1,652 m2K/W; RTu=0,811 m2K/W;	**0,2000**	RT =	1,231
				U =	**0,812**

Bauteilliste

GZ 19115 Käthe-Dorsch-Gasse 15 (AF)

IW15 V03, Systemschacht

Neubau

IW A-I

		d [m]	λ [W/mK]	R [m2K/W]
1	Systemschacht (lt. Hersteller/HKLS)	0,2000		
2	GKBI (ÖN B 3410) 15,0mm 2x	0,0300	0,210	0,143
	Wärmeübergangswiderstände			0,260
		0,2300	RT =	0,403
			U =	**2,481**